MVC Mesta Martin 14.11.2026 U07-21

Competitors

Competitors: 4

#	Name	Club	1	2	3	4	Wins	Pts	Pos
1	Nela NAHÁLKOVÁ	New evolution					0	0	4
2	Lucas SMRŽIK	JK Martin	100		100	100	3	300	1
3	Matteo T. VÍTEK	Judo Beskydy	100				1	100	3
4	Oliver MATIAŠ	TJ SOKOL PD	100		½		2	100½	2

Matches

Match	White			Blue	Result	Time
1	Nela NAHÁLKOVÁ	1	2	**Lucas SMRŽIK**	000-100	0:20
2	Matteo T. VÍTEK	3	4	**Oliver MATIAŠ**	0-½	1:00
3	Nela NAHÁLKOVÁ	1	3	**Matteo T. VÍTEK**	000-100	1:12
4	**Lucas SMRŽIK**	2	4	Oliver MATIAŠ	100-001	0:47
5	Nela NAHÁLKOVÁ	1	4	**Oliver MATIAŠ**	000-100	0:36
6	**Lucas SMRŽIK**	2	3	Matteo T. VÍTEK	100-013	1:39

Results

Pos	Name
1	Lucas SMRŽIK, JK Martin
2	Oliver MATIAŠ, TJ SOKOL PD
3	Matteo T. VÍTEK, Judo Beskydy
4	Nela NAHÁLKOVÁ, New evolution

MVC Mesta Martin 14.11.2026 U07-23

Competitors

Competitors: 4

#	Name	Club	1	2	3	4	Wins	Pts	Pos
1	Anna MARKOVÁ	New evolution			1	100	2	101	1
2	Michal MUŽILA	New evolution	100				1	100	4
3	Jan RAFAJ	JK Martin		1		100	2	101	2
4	Laura STARIKOVA	JK Dukla BB		100			1	100	3

Matches

Match	White			Blue	Result	Time
1	Anna MARKOVÁ	1	2	**Michal MUŽILA**	001-110	0:30
2	**Jan RAFAJ**	3	4	Laura STARIKOVA	110-000	0:46
3	**Anna MARKOVÁ**	1	3	Jan RAFAJ	002-001	2:00
4	Michal MUŽILA	2	4	**Laura STARIKOVA**	011-100	2:00
5	**Anna MARKOVÁ**	1	4	Laura STARIKOVA	100-000	0:48
6	Michal MUŽILA	2	3	**Jan RAFAJ**	001-002	2:00

Results

Pos	Name
1	Anna MARKOVÁ, New evolution
2	Jan RAFAJ, JK Martin
3	Laura STARIKOVA, JK Dukla BB
4	Michal MUŽILA, New evolution

MVC Mesta Martin 14.11.2026 U07-28

Competitors

Competitors: 3

#	Name	Club	1	2	3	Wins	Pts	Pos
1	Dorota BACHRATÁ	JK TRNAVA				0	0	3
2	Teodor FLEISCHHANDL	New evolution	100		1	2	101	1
3	Lucia STANKOVIANSKA	JK Martin	100			1	100	2

Matches

Match	White			Blue	Result	Time
1	Dorota BACHRATÁ	1	2	**Teodor FLEISCHHANDL**	000-101	0:42
2	Dorota BACHRATÁ	1	3	**Lucia STANKOVIANSKA**	000-101	0:41
3	**Teodor FLEISCHHANDL**	2	3	Lucia STANKOVIANSKA	001-000	2:00

Results

Pos	Name
1	Teodor FLEISCHHANDL, New evolution
2	Lucia STANKOVIANSKA, JK Martin
3	Dorota BACHRATÁ, JK TRNAVA

MVC Mesta Martin 14.11.2026 U07-36

Competitors

Competitors: 1

#	Name	Club	1	Wins	Pts	Pos
1	Rajmund IMRIŠ	ŠK ZEM MI		0	0	1

Matches

Match	White	Blue	Result	Time

Results

Pos	Name
1	Rajmund IMRIŠ, ŠK ZEM MI

MVC Mesta Martin 14.11.2026 U09-21

Competitors

Competitors: 5

#	Name	Club	1	2	3	4	5	Wins	Pts	Pos
1	Marko KOVÁČ	KODOKAN SVK		1		100	100	3	201	2
2	Roman PATAJ	TJ SOKOL PD				1		1	1	4
3	Jan HORECKÝ	Judo Beskydy	100	100		100	100	4	400	1
4	Leonardo VALKO	New evolution						0	0	5
5	Adam DIVALD	New evolution		1		1		2	2	3

Matches

Match	White			Blue	Result	Time
1	Leonardo VALKO	4	5	**Adam DIVALD**	000-001	2:12
2	**Marko KOVÁČ**	1	2	Roman PATAJ	004-000	2:00
3	**Jan HORECKÝ**	3	4	Leonardo VALKO	100-000	0:35
4	**Marko KOVÁČ**	1	5	Adam DIVALD	100-002	1:12
5	Roman PATAJ	2	3	**Jan HORECKÝ**	000-100	0:47
6	**Marko KOVÁČ**	1	4	Leonardo VALKO	100-000	0:05
7	**Jan HORECKÝ**	3	5	Adam DIVALD	100-000	0:18
8	**Roman PATAJ**	2	4	Leonardo VALKO	002-001	2:00
9	Marko KOVÁČ	1	3	**Jan HORECKÝ**	000-100	1:43
10	Roman PATAJ	2	5	**Adam DIVALD**	000s1-001	2:00

Results

Pos	Name
1	Jan HORECKÝ, Judo Beskydy
2	Marko KOVÁČ, KODOKAN SVK
3	Adam DIVALD, New evolution
4	Roman PATAJ, TJ SOKOL PD
5	Leonardo VALKO, New evolution

MVC Mesta Martin 14.11.2026 U09-22

Competitors

Competitors: 3

#	Name	Club	1	2	3	Wins	Pts	Pos
1	Marián MIHALOVIČ	1. JC Trenčín		100	100	2	200	1
2	Elizabeth PRIBELSKÁ	Katsudo PP				0	0	3
3	Filip MALÝ	TJ Mladosť Žilina		100		1	100	2

Matches

Match	White			Blue	Result	Time
1	**Marián MIHALOVIČ**	1	2	Elizabeth PRIBELSKÁ	102-000	1:18
2	**Marián MIHALOVIČ**	1	3	Filip MALÝ	101-000	0:24
3	Elizabeth PRIBELSKÁ	2	3	**Filip MALÝ**	000-100	0:32

Results

Pos	Name
1	Marián MIHALOVIČ, 1. JC Trenčín
2	Filip MALÝ, TJ Mladosť Žilina
3	Elizabeth PRIBELSKÁ, Katsudo PP

MVC Mesta Martin 14.11.2026 U09-23A

Competitors A

Competitors: 7

#	Name	Club	1	2	3	4	Wins	Pts	Pos
1	Jakub KOVALČÍK	MLADOSŤ PP	X			100	1	100	3
2	Sára CHAMRADOVÁ	Judo Beskydy	100	X		10	2	110	2
3	Rebeka ŠAJDÁK	KODOKAN SVK	100	100	X	100	3	300	1
4	Ľubomír PEKÁR	TJ SOKOL PD				X	0	0	4

Matches A

Match	White			Blue	Result	Time
1	Jakub KOVALČÍK	1	2	**Sára CHAMRADOVÁ**	000-100	0:36
2	**Rebeka ŠAJDÁK**	3	4	Ľubomír PEKÁR	100-000	0:25
4	Jakub KOVALČÍK	1	3	**Rebeka ŠAJDÁK**	000-101	1:08
5	**Sára CHAMRADOVÁ**	2	4	Ľubomír PEKÁR	011-002	2:00
7	**Jakub KOVALČÍK**	1	4	Ľubomír PEKÁR	100-001	1:04
8	Sára CHAMRADOVÁ	2	3	**Rebeka ŠAJDÁK**	000-100	1:22

Competitors B

#	Name	Club	5	6	7	Wins	Pts	Pos
5	Peter KONDÁŠ	Judo Košice	X			0	0	3
6	Lucia HRTÁNKOVÁ	JK Martin	100	X		1	100	2
7	Adam JAKEŠ	Judo Beskydy	100	100	X	2	200	1

Matches A

Match	White			Blue	Result	Time
3	Peter KONDÁŠ	5	6	**Lucia HRTÁNKOVÁ**	000-101	0:43
6	Peter KONDÁŠ	5	7	**Adam JAKEŠ**	000-100	0:04
9	Lucia HRTÁNKOVÁ	6	7	**Adam JAKEŠ**	000-100	0:30

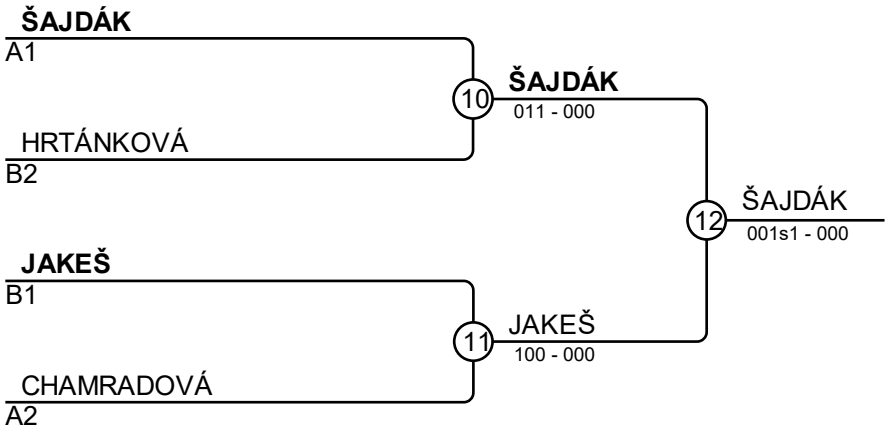

Results

Pos	Name
1	Rebeka ŠAJDÁK, KODOKAN SVK
2	Adam JAKEŠ, Judo Beskydy
3	Lucia HRTÁNKOVÁ, JK Martin
3	Sára CHAMRADOVÁ, Judo Beskydy

MVC Mesta Martin 14.11.2026 U09-23B

Competitors A

Competitors: 6

#	Name	Club	1	2	3	Wins	Pts	Pos
1	Lev BUDIK	JK Dukla BB	X		10	1	10	2
2	Hennryk KROMER	TS MOSiR Bochnia	100	X	100	2	200	1
3	Matej KLUČKA	JC Slávia STU BA			X	0	0	3

Matches A

Match	White			Blue	Result	Time
1	Lev BUDIK	1	2	**Hennryk KROMER**	000-100	1:18
3	**Lev BUDIK**	1	3	Matej KLUČKA	010-000	2:00
5	**Hennryk KROMER**	2	3	Matej KLUČKA	101-000	1:22

Competitors B

#	Name	Club	4	5	6	Wins	Pts	Pos
4	Peter KOMPANÍK	JK SPARTA PB	X			0	0	3
5	Matúš ČMELO	TJ SOKOL PD	100	X	100	2	200	1
6	Tymoteusz KSIĘŻAREK	Tornado Team	1		X	1	1	2

Matches A

Match	White			Blue	Result	Time
2	Peter KOMPANÍK	4	5	**Matúš ČMELO**	000-101	1:22
4	Peter KOMPANÍK	4	6	**Tymoteusz KSIĘŻAREK**	000-001	3:00
6	**Matúš ČMELO**	5	6	Tymoteusz KSIĘŻAREK	100-000	1:15

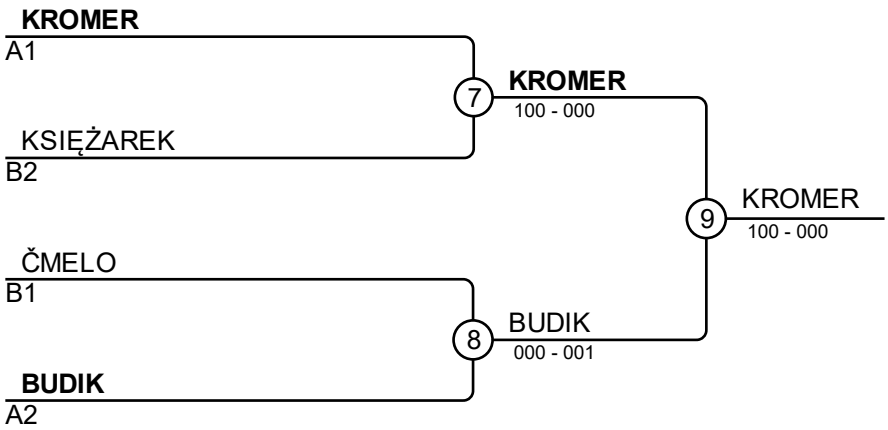

Results

Pos	Name
1	Hennryk KROMER, TS MOSiR Bochnia
2	Lev BUDIK, JK Dukla BB
3	Tymoteusz KSIĘŻAREK, Tornado Team
3	Matúš ČMELO, TJ SOKOL PD

MVC Mesta Martin 14.11.2026 U09-24

Competitors A

Competitors: 6

#	Name	Club	1	2	3	Wins	Pts	Pos
1	Lily VNUČÁKOVÁ	New evolution	X			0	0	3
2	Gabriela ČERMÁKOVÁ	Judo Beskydy	100	X	100	2	200	1
3	Richard KOVAĽ	JK Martin	100		X	1	100	2

Matches A

Match	White			Blue	Result	Time
1	Lily VNUČÁKOVÁ	1	2	**Gabriela ČERMÁKOVÁ**	000-101	0:26
3	Lily VNUČÁKOVÁ	1	3	**Richard KOVAĽ**	000-100	0:20
5	**Gabriela ČERMÁKOVÁ**	2	3	Richard KOVAĽ	100-000	0:53

Competitors B

#	Name	Club	4	5	6	Wins	Pts	Pos
4	Nikol FŐZŐ	TJ Mladost RS	X	100		1	100	2
5	Damián BLAŠKO	TJ Mladosť Žilina		X		0	0	3
6	Alex SCHUMICHRAST	JK Martin	100	100	X	2	200	1

Matches A

Match	White			Blue	Result	Time
2	**Nikol FŐZŐ**	4	5	Damián BLAŠKO	101-000	0:54
4	Nikol FŐZŐ	4	6	**Alex SCHUMICHRAST**	000s1-100	1:08
6	Damián BLAŠKO	5	6	**Alex SCHUMICHRAST**	000s1-100	0:08

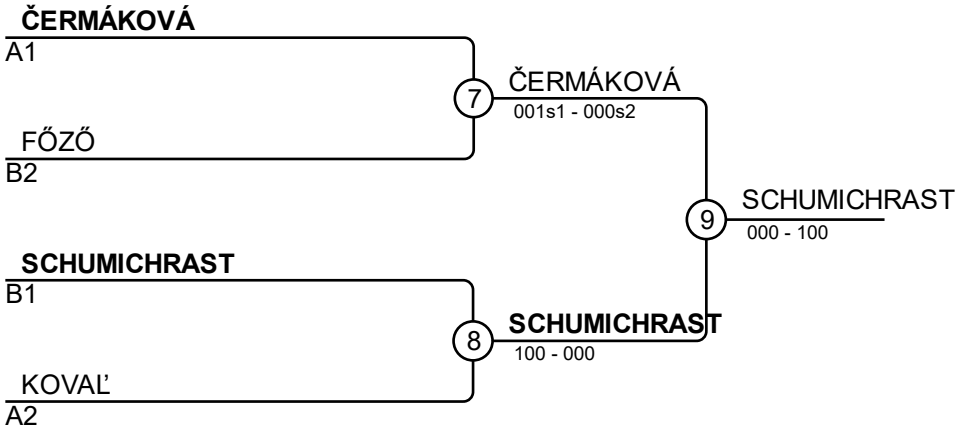

Results

Pos	Name
1	Alex SCHUMICHRAST, JK Martin
2	Gabriela ČERMÁKOVÁ, Judo Beskydy
3	Nikol FŐZŐ, TJ Mladost RS
3	Richard KOVAĽ, JK Martin

MVC Mesta Martin 14.11.2026 U09-25

Competitors A

Competitors: 8

#	Name	Club	1	2	3	4	Wins	Pts	Pos
1	Matej SCHMIDT	JC Slávia STU BA	X	100		100	2	200	2
2	Peter MEKIŇA	Katsudo PP		X			0	0	4
3	Petr VINKLÁREK	Judo Beskydy	½	100	X	100	3	200½	1
4	Šimon POTŮČEK	1. JC Baník Ostrava		100		X	1	100	3

Matches A

Match	White			Blue	Result	Time
1	**Matej SCHMIDT**	1	2	Peter MEKIŇA	101-000	0:31
3	**Petr VINKLÁREK**	3	4	Šimon POTŮČEK	100s1-000	1:55
5	Matej SCHMIDT	1	3	**Petr VINKLÁREK**	0-½	3:00
7	Peter MEKIŇA	2	4	**Šimon POTŮČEK**	000-100	0:44
9	**Matej SCHMIDT**	1	4	Šimon POTŮČEK	102-011	1:45
11	Peter MEKIŇA	2	3	**Petr VINKLÁREK**	000-102	1:24

Competitors B

#	Name	Club	5	6	7	8	Wins	Pts	Pos
5	Adam CHAMRAD	Judo Beskydy	X	100		100	2	200	2
6	Olívia FABIÁNOVA	TJ Mladosť Žilina		X		100	1	100	3
7	Makar HANKULYCH	Champion	100	100	X	100	3	300	1
8	Oliwia NOGA	ASY JEDYNKI				X	0	0	4

Matches A

Match	White			Blue	Result	Time
2	**Adam CHAMRAD**	5	6	Olívia FABIÁNOVA	100-000	0:08
4	**Makar HANKULYCH**	7	8	Oliwia NOGA	100s1-000	0:33
6	Adam CHAMRAD	5	7	**Makar HANKULYCH**	000-100	0:24
8	**Olívia FABIÁNOVA**	6	8	Oliwia NOGA	100-000	0:23
10	**Adam CHAMRAD**	5	8	Oliwia NOGA	101-000	0:44
12	Olívia FABIÁNOVA	6	7	**Makar HANKULYCH**	000-100	0:05

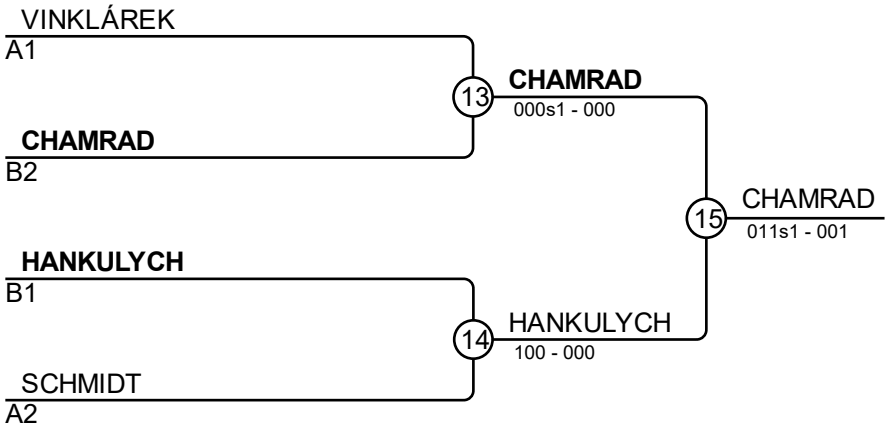

Results

Pos	Name
1	Adam CHAMRAD, Judo Beskydy
2	Makar HANKULYCH, Champion
3	Petr VINKLÁREK, Judo Beskydy
3	Matej SCHMIDT, JC Slávia STU BA

MVC Mesta Martin 14.11.2026 U09-26

Competitors A

Competitors: 8

#	Name	Club	1	2	3	4	Wins	Pts	Pos
1	Lívia DUBANOVÁ	KODOKAN SVK	X				0	0	4
2	Adela SVOBODOVÁ	MLADOSŤ PP	100	X	100		2	200	2
3	Alica LAUČEK	JK Dukla BB	100		X		1	100	3
4	Zora STRAŇÁKOVÁ	JK Dukla BB	100	100	1	X	3	201	1

Matches A

Match	White			Blue	Result	Time
1	Lívia DUBANOVÁ	1	2	**Adela SVOBODOVÁ**	000-100	0:48
3	Alica LAUČEK	3	4	**Zora STRAŇÁKOVÁ**	000s1-100	2:50
5	Lívia DUBANOVÁ	1	3	**Alica LAUČEK**	000s1-100	1:51
7	Adela SVOBODOVÁ	2	4	**Zora STRAŇÁKOVÁ**	000-100	0:10
9	Lívia DUBANOVÁ	1	4	**Zora STRAŇÁKOVÁ**	000-101	0:32
11	**Adela SVOBODOVÁ**	2	3	Alica LAUČEK	100-001	2:00

Competitors B

#	Name	Club	5	6	7	8	Wins	Pts	Pos
5	Adam ANDOK	JK Dukla BB	X	100	1		2	101	2
6	Barbora NOVÁKOVÁ	KODOKAN SVK		X			0	0	4
7	Filip KOVAĽ	JK Martin		10	X		1	10	3
8	Benjamín BABEJ	MLADOSŤ PP	10	100	1	X	3	111	1

Matches A

Match	White			Blue	Result	Time
2	**Adam ANDOK**	5	6	Barbora NOVÁKOVÁ	101-000	0:53
4	Filip KOVAĽ	7	8	**Benjamín BABEJ**	000s1-001	2:24
6	**Adam ANDOK**	5	7	Filip KOVAĽ	010-000	2:22
8	Barbora NOVÁKOVÁ	6	8	**Benjamín BABEJ**	000-110	1:02
10	Adam ANDOK	5	8	**Benjamín BABEJ**	000-010	2:00
12	Barbora NOVÁKOVÁ	6	7	**Filip KOVAĽ**	000s1-010	2:00

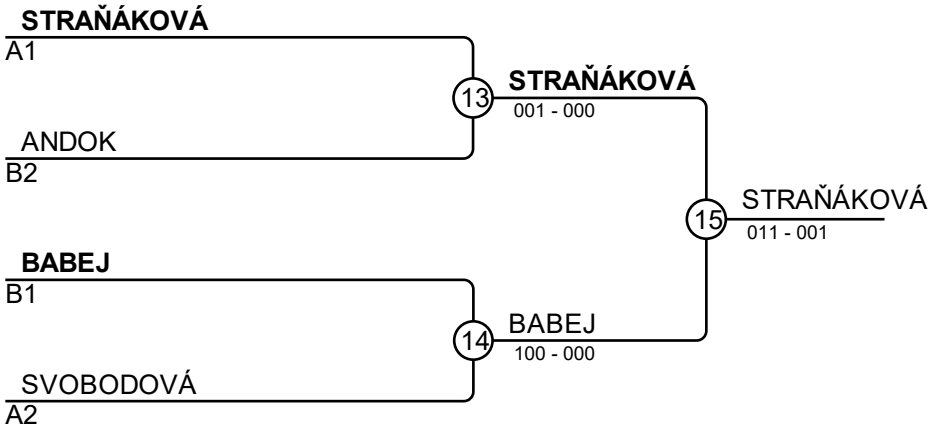

Results

Pos	Name
1	Zora STRAŇÁKOVÁ, JK Dukla BB
2	Benjamín BABEJ, MLADOSŤ PP
3	Adam ANDOK, JK Dukla BB
3	Adela SVOBODOVÁ, MLADOSŤ PP

MVC Mesta Martin 14.11.2026 U09-28

Competitors A

Competitors: 8

#	Name	Club	1	2	3	4	Wins	Pts	Pos
1	Filip KONÁR	TJ Mladost RS	X			100	1	100	3
2	Ema VARGOVÁ	JK Martin	100	X		1	2	101	2
3	Mark MOSTOVYI	TJ SOKOL BA	100	100	X	100	3	300	1
4	Ján STAVÁR	JK SPARTA PB				X	0	0	4

Matches A

Match	White			Blue	Result	Time
1	Filip KONÁR	1	2	**Ema VARGOVÁ**	000-100	0:12
3	**Mark MOSTOVYI**	3	4	Ján STAVÁR	100-000	0:06
5	Filip KONÁR	1	3	**Mark MOSTOVYI**	000-100	0:05
7	**Ema VARGOVÁ**	2	4	Ján STAVÁR	002-000	2:00
9	**Filip KONÁR**	1	4	Ján STAVÁR	100-000	0:22
11	Ema VARGOVÁ	2	3	**Mark MOSTOVYI**	000-110	0:42

Competitors B

#	Name	Club	5	6	7	8	Wins	Pts	Pos
5	Roman ŠENKÁR	JK Martin	X		100	100	2	200	2
6	Hana STRIČKOVÁ	ŠK ZEM MI	100	X	100	100	3	300	1
7	Lea KRIŠTEKOVÁ	TJ Mladost RS			X	100	1	100	3
8	Emily STARIKOVA	JK Dukla BB				X	0	0	4

Matches A

Match	White			Blue	Result	Time
2	Roman ŠENKÁR	5	6	**Hana STRIČKOVÁ**	000-100	0:38
4	**Lea KRIŠTEKOVÁ**	7	8	Emily STARIKOVA	101-000	1:05
6	**Roman ŠENKÁR**	5	7	Lea KRIŠTEKOVÁ	100-000	0:07
8	**Hana STRIČKOVÁ**	6	8	Emily STARIKOVA	100-000	0:34
10	**Roman ŠENKÁR**	5	8	Emily STARIKOVA	101s1-001	1:56
12	**Hana STRIČKOVÁ**	6	7	Lea KRIŠTEKOVÁ	101-000	0:34

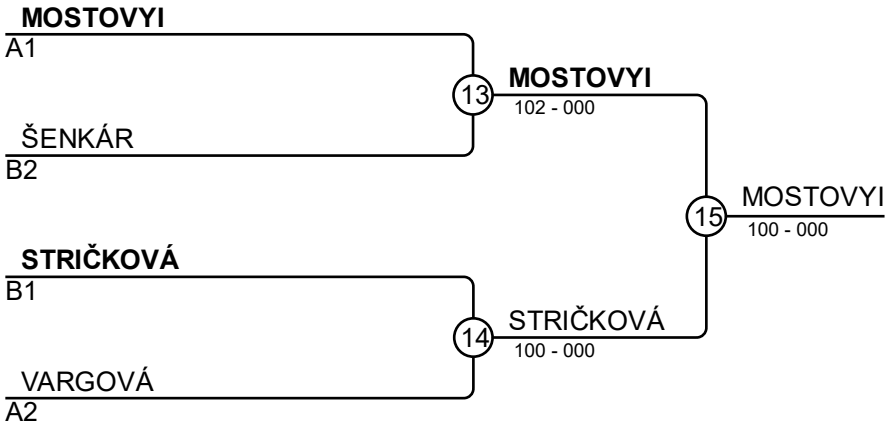

Results

Pos	Name
1	Mark MOSTOVYI, TJ SOKOL BA
2	Hana STRIČKOVÁ, ŠK ZEM MI
3	Roman ŠENKÁR, JK Martin
3	Ema VARGOVÁ, JK Martin

MVC Mesta Martin 14.11.2026 U09-31

Competitors A

Competitors: 8

#	Name	Club	1	2	3	4	Wins	Pts	Pos
1	Ondrej KOVALČÍK	MLADOSŤ PP	X	100	100	100	3	300	1
2	Nikola SVITLICA	ŠK ZEM MI		X		100	1	100	3
3	Amelia BRYSZ	Tornado Team		1	X	100	2	101	2
4	Šimon HOLEČKA	JK Martin				X	0	0	4

Matches A

Match	White			Blue	Result	Time
1	**Ondrej KOVALČÍK**	1	2	Nikola SVITLICA	100-000	0:06
3	**Amelia BRYSZ**	3	4	Šimon HOLEČKA	100-000	0:38
5	**Ondrej KOVALČÍK**	1	3	Amelia BRYSZ	100-000	0:05
7	**Nikola SVITLICA**	2	4	Šimon HOLEČKA	101-000	1:30
9	**Ondrej KOVALČÍK**	1	4	Šimon HOLEČKA	100-000	0:18
11	Nikola SVITLICA	2	3	**Amelia BRYSZ**	000-001	2:00

Competitors B

#	Name	Club	5	6	7	8	Wins	Pts	Pos
5	Vincent BAČKOVSKÝ	TJ SOKOL BA	X			100	1	100	3
6	Kuba WARGACKI	ASY JEDYNKI	100	X		1	2	101	2
7	Matej ŠTRBA	Slávia Žilina	100	100	X	100	3	300	1
8	Dominik BEZRUČ	1. JC Baník Ostrava				X	0	0	4

Matches A

Match	White			Blue	Result	Time
2	Vincent BAČKOVSKÝ	5	6	**Kuba WARGACKI**	000-100	0:36
4	**Matej ŠTRBA**	7	8	Dominik BEZRUČ	102-000	1:04
6	Vincent BAČKOVSKÝ	5	7	**Matej ŠTRBA**	000-100	0:07
8	**Kuba WARGACKI**	6	8	Dominik BEZRUČ	100-000	2:08
10	**Vincent BAČKOVSKÝ**	5	8	Dominik BEZRUČ	102-000	2:00
12	Kuba WARGACKI	6	7	**Matej ŠTRBA**	000-101	1:13

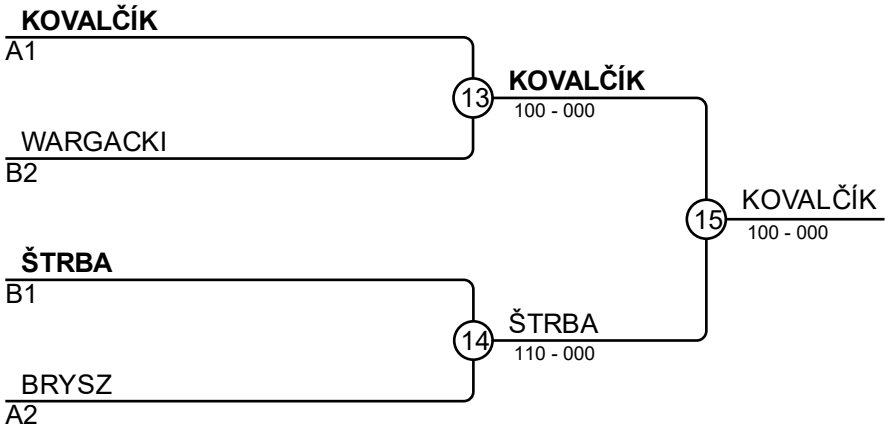

Results

Pos	Name
1	Ondrej KOVALČÍK, MLADOSŤ PP
2	Matej ŠTRBA, Slávia Žilina
3	Kuba WARGACKI, ASY JEDYNKI
3	Amelia BRYSZ, Tornado Team

MVC Mesta Martin 14.11.2026 U09-34

Competitors A

Competitors: 8

#	Name	Club	1	2	3	4	Wins	Pts	Pos
1	Stanislav MAZANEC	JK Dukla BB	X		1		1	1	3
2	Maksym FEDOR	Champion	100	X	100	100	3	300	1
3	Franciszek GRZOSEK	Tornado Team			X		0	0	4
4	Filip MARETTA	JK Martin	100		100	X	2	200	2

Matches A

Match	White			Blue	Result	Time
1	Stanislav MAZANEC	1	2	**Maksym FEDOR**	000-100	0:04
3	Franciszek GRZOSEK	3	4	**Filip MARETTA**	002-100	0:55
5	**Stanislav MAZANEC**	1	3	Franciszek GRZOSEK	100-000	2:46
7	**Maksym FEDOR**	2	4	Filip MARETTA	100-000	0:33
9	Stanislav MAZANEC	1	4	**Filip MARETTA**	000-100	0:47
11	**Maksym FEDOR**	2	3	Franciszek GRZOSEK	100-000	0:16

Competitors B

#	Name	Club	5	6	7	8	Wins	Pts	Pos
5	Lukáš ŠTOFAN	JK Dukla BB	X		100		1	100	3
6	Ellie HALVOŇOVÁ	JK Martin	100	X	100		2	200	2
7	Julia ĆWIKŁA	Tornado Team			X		0	0	4
8	Jan WALAS	JK Dobczyce	1	10	100	X	3	111	1

Matches A

Match	White			Blue	Result	Time
2	Lukáš ŠTOFAN	5	6	**Ellie HALVOŇOVÁ**	000-100	0:10
4	Julia ĆWIKŁA	7	8	**Jan WALAS**	000-100	0:13
6	**Lukáš ŠTOFAN**	5	7	Julia ĆWIKŁA	100-000	1:15
8	Ellie HALVOŇOVÁ	6	8	**Jan WALAS**	000-011	2:00
10	Lukáš ŠTOFAN	5	8	**Jan WALAS**	000-001s1	2:00
12	**Ellie HALVOŇOVÁ**	6	7	Julia ĆWIKŁA	100-000	0:48

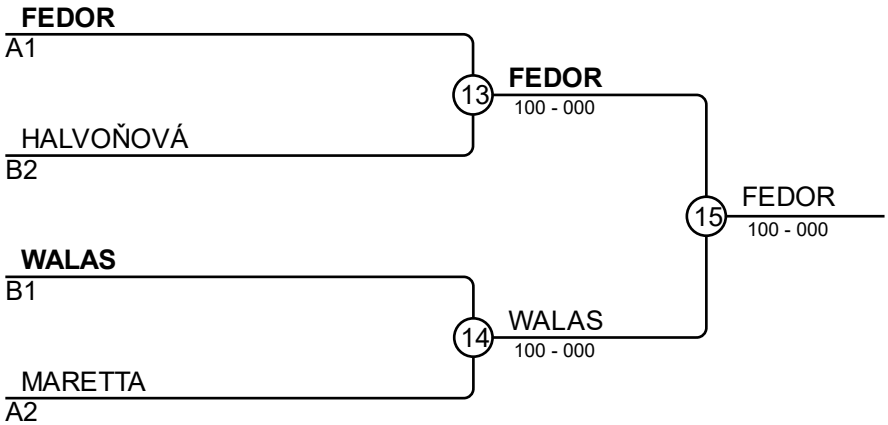

Results

Pos	Name
1	Maksym FEDOR, Champion
2	Jan WALAS, JK Dobczyce
3	Ellie HALVOŇOVÁ, JK Martin
3	Filip MARETTA, JK Martin

MVC Mesta Martin 14.11.2026 U09-36

Competitors A

Competitors: 8

#	Name	Club	1	2	3	4	Wins	Pts	Pos
1	Richard RIEČIČIAR	JK Kolárovo	X	100		100	2	200	2
2	Matúš ČENČARIK	ŠK ZEM MI		X		100	1	100	3
3	Oleksandr BITSKO	Champion	10	100	X	100	3	210	1
4	Petra KIMÁKOVÁ	1. JC Baník Ostrava				X	0	0	4

Matches A

Match	White			Blue	Result	Time
1	**Richard RIEČIČIAR**	1	2	Matúš ČENČARIK	100-000	0:35
3	**Oleksandr BITSKO**	3	4	Petra KIMÁKOVÁ	100-000	0:19
5	Richard RIEČIČIAR	1	3	**Oleksandr BITSKO**	000-010	2:00
7	**Matúš ČENČARIK**	2	4	Petra KIMÁKOVÁ	100-000	0:25
9	**Richard RIEČIČIAR**	1	4	Petra KIMÁKOVÁ	100-000	0:47
11	Matúš ČENČARIK	2	3	**Oleksandr BITSKO**	010-100	0:40

Competitors B

#	Name	Club	5	6	7	8	Wins	Pts	Pos
5	DARII BUDZ	GORILLA	X		100	100	2	200	2
6	Nikodem TWORZYDŁO	TS MOSiR Bochnia	100	X	100	100	3	300	1
7	Rajmund IMRIŠ	ŠK ZEM MI			X		0	0	4
8	Markus BALÁT	TJ Mladosť Žilina			100	X	1	100	3

Matches A

Match	White			Blue	Result	Time
2	DARII BUDZ	5	6	**Nikodem TWORZYDŁO**	010-100	0:45
4	Rajmund IMRIŠ	7	8	**Markus BALÁT**	000-100	0:17
6	**DARII BUDZ**	5	7	Rajmund IMRIŠ	100-000	0:44
8	**Nikodem TWORZYDŁO**	6	8	Markus BALÁT	100-000	0:06
10	**DARII BUDZ**	5	8	Markus BALÁT	101-000	0:49
12	**Nikodem TWORZYDŁO**	6	7	Rajmund IMRIŠ	100-000	0:04

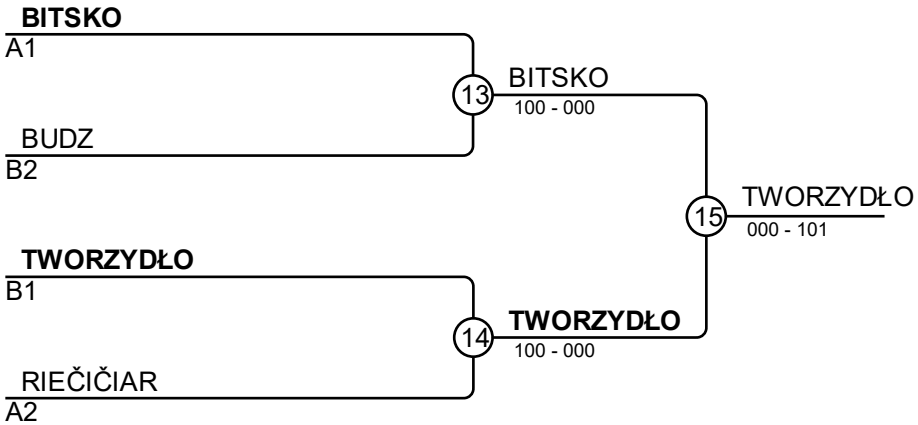

Results

Pos	Name
1	Nikodem TWORZYDŁO, TS MOSiR Bochnia
2	Oleksandr BITSKO, Champion
3	DARII BUDZ, GORILLA
3	Richard RIEČIČIAR, JK Kolárovo

MVC Mesta Martin 14.11.2026 U09-39

Competitors A

Competitors: 6

#	Name	Club	1	2	3	Wins	Pts	Pos
1	Filip KRÁLINSKÝ	JK ZVOLEN	X		100	1	100	2
2	Gregor KNAPÍK	KODOKAN SVK	100	X	10	2	110	1
3	Martin KREJČÍ	JK Dukla BB			X	0	0	3

Matches A

Match	White			Blue	Result	Time
1	Filip KRÁLINSKÝ	1	2	**Gregor KNAPÍK**	000-101	1:42
3	**Filip KRÁLINSKÝ**	1	3	Martin KREJČÍ	111-000s1	1:53
5	**Gregor KNAPÍK**	2	3	Martin KREJČÍ	010-000	2:00

Competitors B

#	Name	Club	4	5	6	Wins	Pts	Pos
4	Oliver ZAJAC	Strojár Malacky	X	100	100	2	200	1
5	Marcel GŁOWACKI	Akademia Judo Łódź		X		0	0	3
6	Maxim MOSNÝ	TJ Mladosť Žilina		100	X	1	100	2

Matches A

Match	White			Blue	Result	Time
2	**Oliver ZAJAC**	4	5	Marcel GŁOWACKI	101-000	0:58
4	**Oliver ZAJAC**	4	6	Maxim MOSNÝ	101-000	0:48
6	Marcel GŁOWACKI	5	6	**Maxim MOSNÝ**	000-100	1:41

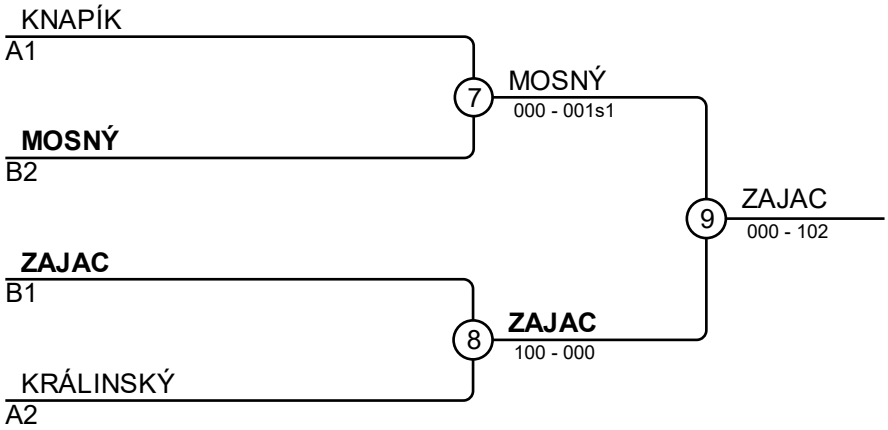

Results

Pos	Name
1	Oliver ZAJAC, Strojár Malacky
2	Maxim MOSNÝ, TJ Mladosť Žilina
3	Gregor KNAPÍK, KODOKAN SVK
3	Filip KRÁLINSKÝ, JK ZVOLEN

MVC Mesta Martin 14.11.2026 U09-44

Competitors

Competitors: 3

#	Name	Club	1	2	3	Wins	Pts	Pos
1	Richard OBOŇA	TJ SOKOL PD			100	1	100	2
2	Peter JANKOV	TJ SOKOL PD	10		100	2	110	1
3	Nikolaj RUBEŠ	TJ Mladosť Žilina				0	0	3

Matches

Match	White			Blue	Result	Time
1	Richard OBOŇA	1	2	**Peter JANKOV**	001-011	2:00
2	**Richard OBOŇA**	1	3	Nikolaj RUBEŠ	100-001	1:03
3	**Peter JANKOV**	2	3	Nikolaj RUBEŠ	100-001	1:17

Results

Pos	Name
1	Peter JANKOV, TJ SOKOL PD
2	Richard OBOŇA, TJ SOKOL PD
3	Nikolaj RUBEŠ, TJ Mladosť Žilina

MVC Mesta Martin 14.11.2026 U09-51

Competitors

Competitors: 1

#	Name	Club	1	Wins	Pts	Pos
1	Samuel KOZÁK	JK Martin		0	0	1

Matches

Match	White	Blue	Result	Time

Results

Pos	Name
1	Samuel KOZÁK, JK Martin

MVC Mesta Martin 14.11.2026 FU11-25

Competitors

Competitors: 3

#	Name	Club	1	2	3	Wins	Pts	Pos
1	Lenka NOVÁKOVÁ	KODOKAN SVK			100	1	100	2
2	Nela HAVLÍKOVÁ	Strojár Malacky	1		100	2	101	1
3	Patricie LANÍKOVÁ	Judo Beskydy				0	0	3

Matches

Match	White			Blue	Result	Time
1	Lenka NOVÁKOVÁ	1	2	**Nela HAVLÍKOVÁ**	000s1-001	2:00
2	**Lenka NOVÁKOVÁ**	1	3	Patricie LANÍKOVÁ	100-001	1:31
3	**Nela HAVLÍKOVÁ**	2	3	Patricie LANÍKOVÁ	100-000	1:51

Results

Pos	Name
1	Nela HAVLÍKOVÁ, Strojár Malacky
2	Lenka NOVÁKOVÁ, KODOKAN SVK
3	Patricie LANÍKOVÁ, Judo Beskydy

MVC Mesta Martin 14.11.2026 FU11-27

Competitors

Competitors: 2

#	Name	Club	1	2	1	2	1	2	Wins	Pts	Pos
1	Ela KRKOŠKOVÁ	TJ Mladosť Žilina		100		100			2	200	1
2	Maria DORMOWICZ	KS CIESZYN							0	0	2

Matches

Match	White			Blue	Result	Time
1	**Ela KRKOŠKOVÁ**	1	2	Maria DORMOWICZ	100-000	1:28
2	**Ela KRKOŠKOVÁ**	1	2	Maria DORMOWICZ	102-000	1:12
3	Ela KRKOŠKOVÁ	1	2	Maria DORMOWICZ		

Results

Pos	Name
1	Ela KRKOŠKOVÁ, TJ Mladosť Žilina
2	Maria DORMOWICZ, KS CIESZYN

MVC Mesta Martin 14.11.2026 FU11-29

Competitors

Competitors: 4

#	Name	Club	1	2	3	4	Wins	Pts	Pos
1	Stella KECSKESOVA	JK Dukla BB					0	0	4
2	Lenka KUBEKOVA	JK Dukla BB	10				1	10	3
3	Jagoda WAWAK	PTS Janosik BB	100	100		100	3	300	1
4	Nina HAVLÍKOVÁ	Strojár Malacky	100	100			2	200	2

Matches

Match	White			Blue	Result	Time
1	Stella KECSKESOVA	1	2	**Lenka KUBEKOVA**	000-010	2:00
2	**Jagoda WAWAK**	3	4	Nina HAVLÍKOVÁ	100-000	0:26
3	Stella KECSKESOVA	1	3	**Jagoda WAWAK**	000-100	0:06
4	Lenka KUBEKOVA	2	4	**Nina HAVLÍKOVÁ**	000s1-101	1:48
5	Stella KECSKESOVA	1	4	**Nina HAVLÍKOVÁ**	000-110	0:48
6	Lenka KUBEKOVA	2	3	**Jagoda WAWAK**	000s1-100	2:00

Results

Pos	Name
1	Jagoda WAWAK, PTS Janosik BB
2	Nina HAVLÍKOVÁ, Strojár Malacky
3	Lenka KUBEKOVA, JK Dukla BB
4	Stella KECSKESOVA, JK Dukla BB

MVC Mesta Martin 14.11.2026 FU11-32

Competitors: 9

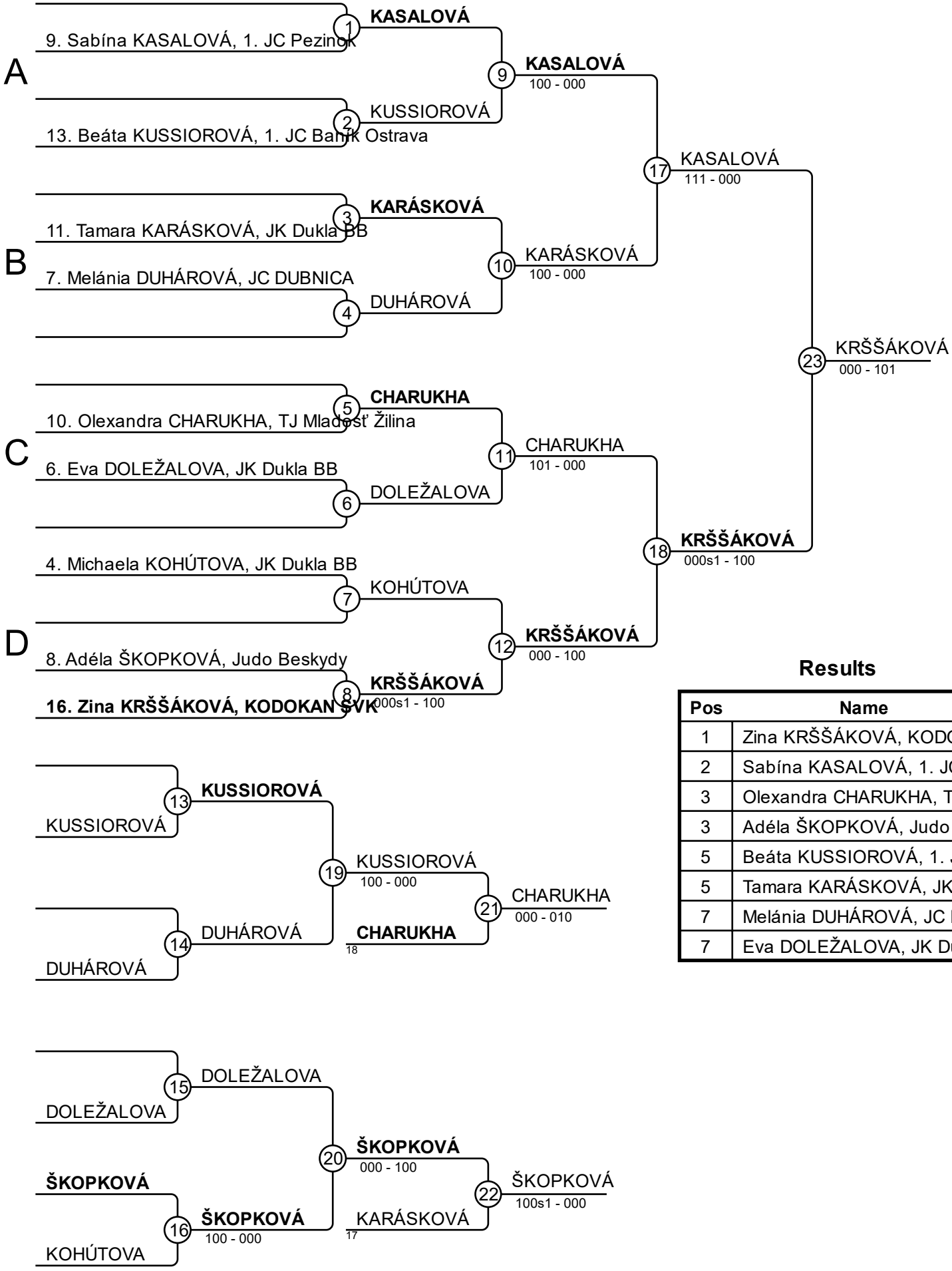

Results

Pos	Name
1	Zina KRŠŠÁKOVÁ, KODOKAN SVK
2	Sabína KASALOVÁ, 1. JC Pezinok
3	Olexandra CHARUKHA, TJ Mladosť
3	Adéla ŠKOPKOVÁ, Judo Beskydy
5	Beáta KUSSIOROVÁ, 1. JC Baník C
5	Tamara KARÁSKOVÁ, JK Dukla BB
7	Melánia DUHÁROVÁ, JC DUBNICA
7	Eva DOLEŽALOVA, JK Dukla BB

MVC Mesta Martin 14.11.2026 FU11-35

Competitors

Competitors: 3

#	Name	Club	1	2	3	Wins	Pts	Pos
1	Maja TWORZYDŁO	TS MOSiR Bochnia		1	100	2	101	1
2	Emilia GLAZDER	Tornado Team			100	1	100	2
3	Zoja HOLEŠOVÁ	Slávia Žilina				0	0	3

Matches

Match	White			Blue	Result	Time
1	**Maja TWORZYDŁO**	1	2	Emilia GLAZDER	001s1-000s1	2:00
2	**Maja TWORZYDŁO**	1	3	Zoja HOLEŠOVÁ	100-000	0:05
3	**Emilia GLAZDER**	2	3	Zoja HOLEŠOVÁ	100-000	0:18

Results

Pos	Name
1	Maja TWORZYDŁO, TS MOSiR Bochnia
2	Emilia GLAZDER, Tornado Team
3	Zoja HOLEŠOVÁ, Slávia Žilina

MVC Mesta Martin 14.11.2026 FU11-38

Competitors A

Competitors: 6

#	Name	Club	1	2	3	Wins	Pts	Pos
1	Elizabet MIKUŠOVÁ	JK Martin	X			0	0	3
2	Hana HAUNEROVÁ	Katsudo PP	1	X		1	1	2
3	Lucia PETŘÍČKOVÁ	TJ Mladost RS	½	1	X	2	1½	1

Matches A

Match	White			Blue	Result	Time
1	Elizabet MIKUŠOVÁ	1	2	**Hana HAUNEROVÁ**	000s1-001s1	2:00
3	Elizabet MIKUŠOVÁ	1	3	**Lucia PETŘÍČKOVÁ**	000s2-000s2	3:00
5	Hana HAUNEROVÁ	2	3	**Lucia PETŘÍČKOVÁ**	000s1-100s1	2:13

Competitors B

#	Name	Club	4	5	6	Wins	Pts	Pos
4	Kateryna NECHYEVA	TJ Mladosť Žilina	X			0	0	3
5	Klárka ŠENKÁROVÁ	JK Martin	100	X	100	2	200	1
6	Dália KNAPIKOVÁ	MŠK VRANOV	100		X	1	100	2

Matches A

Match	White			Blue	Result	Time
2	Kateryna NECHYEVA	4	5	**Klárka ŠENKÁROVÁ**	000-100	0:20
4	Kateryna NECHYEVA	4	6	**Dália KNAPIKOVÁ**	000-101	0:50
6	**Klárka ŠENKÁROVÁ**	5	6	Dália KNAPIKOVÁ	100-000	0:37

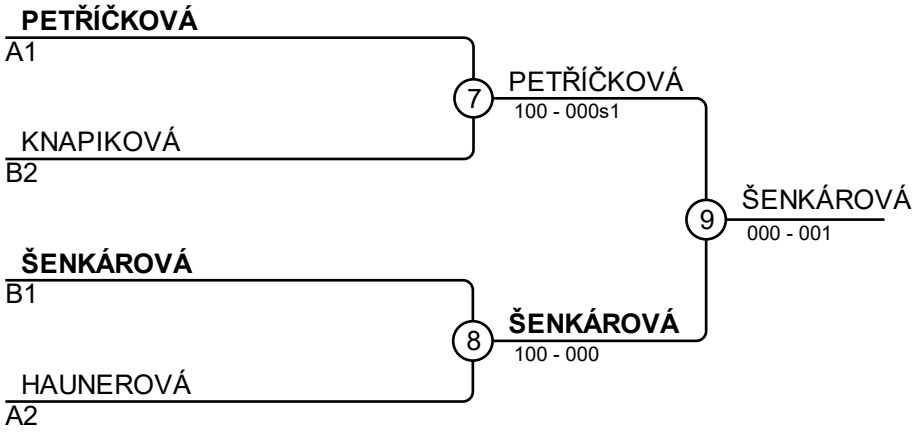

Results

Pos	Name
1	Klárka ŠENKÁROVÁ, JK Martin
2	Lucia PETŘÍČKOVÁ, TJ Mladost RS
3	Dália KNAPIKOVÁ, MŠK VRANOV
3	Hana HAUNEROVÁ, Katsudo PP

MVC Mesta Martin 14.11.2026 FU11-42

Competitors

Competitors: 5

#	Name	Club	1	2	3	4	5	Wins	Pts	Pos
1	Viktória FŐZŐ	TJ Mladost RS		1	100	100	100	4	301	1
2	Slávka BUKOVANOVÁ	JK TRNAVA				100	100	2	200	2
3	Sabina KAWULOKOVÁ	1. JC Baník Ostrava		1		100		2	101	4
4	Lea BOLIBRUCHOVÁ	TJ Mladosť Žilina						0	0	5
5	Arina FIĽKOVÁ	JUNIOR LC			100	100		2	200	3

Matches

Match	White			Blue	Result	Time
1	Lea BOLIBRUCHOVÁ	4	5	**Arina FIĽKOVÁ**	000-100	0:57
2	**Viktória FŐZŐ**	1	2	Slávka BUKOVANOVÁ	011-010	2:00
3	**Sabina KAWULOKOVÁ**	3	4	Lea BOLIBRUCHOVÁ	100-000	0:28
4	**Viktória FŐZŐ**	1	5	Arina FIĽKOVÁ	100-000	0:54
5	Slávka BUKOVANOVÁ	2	3	**Sabina KAWULOKOVÁ**	000-001	2:00
6	**Viktória FŐZŐ**	1	4	Lea BOLIBRUCHOVÁ	100-000	1:11
7	Sabina KAWULOKOVÁ	3	5	**Arina FIĽKOVÁ**	000-100	0:35
8	**Slávka BUKOVANOVÁ**	2	4	Lea BOLIBRUCHOVÁ	100-000	0:09
9	**Viktória FŐZŐ**	1	3	Sabina KAWULOKOVÁ	100-000	0:51
10	**Slávka BUKOVANOVÁ**	2	5	Arina FIĽKOVÁ	100-000	0:31

Results

Pos	Name
1	Viktória FŐZŐ, TJ Mladost RS
2	Slávka BUKOVANOVÁ, JK TRNAVA
3	Arina FIĽKOVÁ, JUNIOR LC
4	Sabina KAWULOKOVÁ, 1. JC Baník Ostrava
5	Lea BOLIBRUCHOVÁ, TJ Mladosť Žilina

MVC Mesta Martin 14.11.2026 FU11-46

Competitors

Competitors: 3

#	Name	Club	1	2	3	Wins	Pts	Pos
1	Rebeka VARGOVÁ	JK Martin		100		1	100	2
2	Olívia BENETINOVÁ	OD Slavia Prešov				0	0	3
3	Ella SOLANSKÁ	1. JC Baník Ostrava	100	100		2	200	1

Matches

Match	White			Blue	Result	Time
1	**Rebeka VARGOVÁ**	1	2	Olívia BENETINOVÁ	100-000	0:22
2	Rebeka VARGOVÁ	1	3	**Ella SOLANSKÁ**	000-100	1:23
3	Olívia BENETINOVÁ	2	3	**Ella SOLANSKÁ**	000-100	0:27

Results

Pos	Name
1	Ella SOLANSKÁ, 1. JC Baník Ostrava
2	Rebeka VARGOVÁ, JK Martin
3	Olívia BENETINOVÁ, OD Slavia Prešov

MVC Mesta Martin 14.11.2026 FU11-50

Competitors

Competitors: 1

#	Name	Club	1	Wins	Pts	Pos
1	Natalia ŠIMČISKOVÁ	JK Martin		0	0	1

Matches

Match	White	Blue	Result	Time

Results

Pos	Name
1	Natalia ŠIMČISKOVÁ, JK Martin

MVC Mesta Martin 14.11.2026 MU11-25

Competitors

Competitors: 5

#	Name	Club	1	2	3	4	5	Wins	Pts	Pos
1	Richard Tomáš ĎURICA	TJ Mladost RS		100	100	100		3	300	1
2	Michal MIHALOVIČ	1. JC Trenčín			100	100	100	3	300	2
3	Sebastian VRTÍK	New evolution				10		1	10	4
4	Matej SUCHÁNEK	JK Dukla BB						0	0	5
5	Vasylii BUDIK	JK Dukla BB	100		100	1		3	201	3

Matches

Match	White			Blue	Result	Time
1	Matej SUCHÁNEK	4	5	**Vasylii BUDIK**	000-002s1	2:00
2	**Richard Tomáš ĎURICA**	1	2	Michal MIHALOVIČ	111-012	1:48
3	**Sebastian VRTÍK**	3	4	Matej SUCHÁNEK	014-000	2:00
4	Richard Tomáš ĎURICA	1	5	**Vasylii BUDIK**	000-100	0:29
5	**Michal MIHALOVIČ**	2	3	Sebastian VRTÍK	100-001	0:23
6	**Richard Tomáš ĎURICA**	1	4	Matej SUCHÁNEK	100-000	0:53
7	Sebastian VRTÍK	3	5	**Vasylii BUDIK**	000-100	0:28
8	**Michal MIHALOVIČ**	2	4	Matej SUCHÁNEK	101-000	0:44
9	**Richard Tomáš ĎURICA**	1	3	Sebastian VRTÍK	100-000	0:59
10	**Michal MIHALOVIČ**	2	5	Vasylii BUDIK	100-000	1:16

Results

Pos	Name
1	Richard Tomáš ĎURICA, TJ Mladost RS
2	Michal MIHALOVIČ, 1. JC Trenčín
3	Vasylii BUDIK, JK Dukla BB
4	Sebastian VRTÍK, New evolution
5	Matej SUCHÁNEK, JK Dukla BB

MVC Mesta Martin 14.11.2026 MU11-27

Competitors: 9

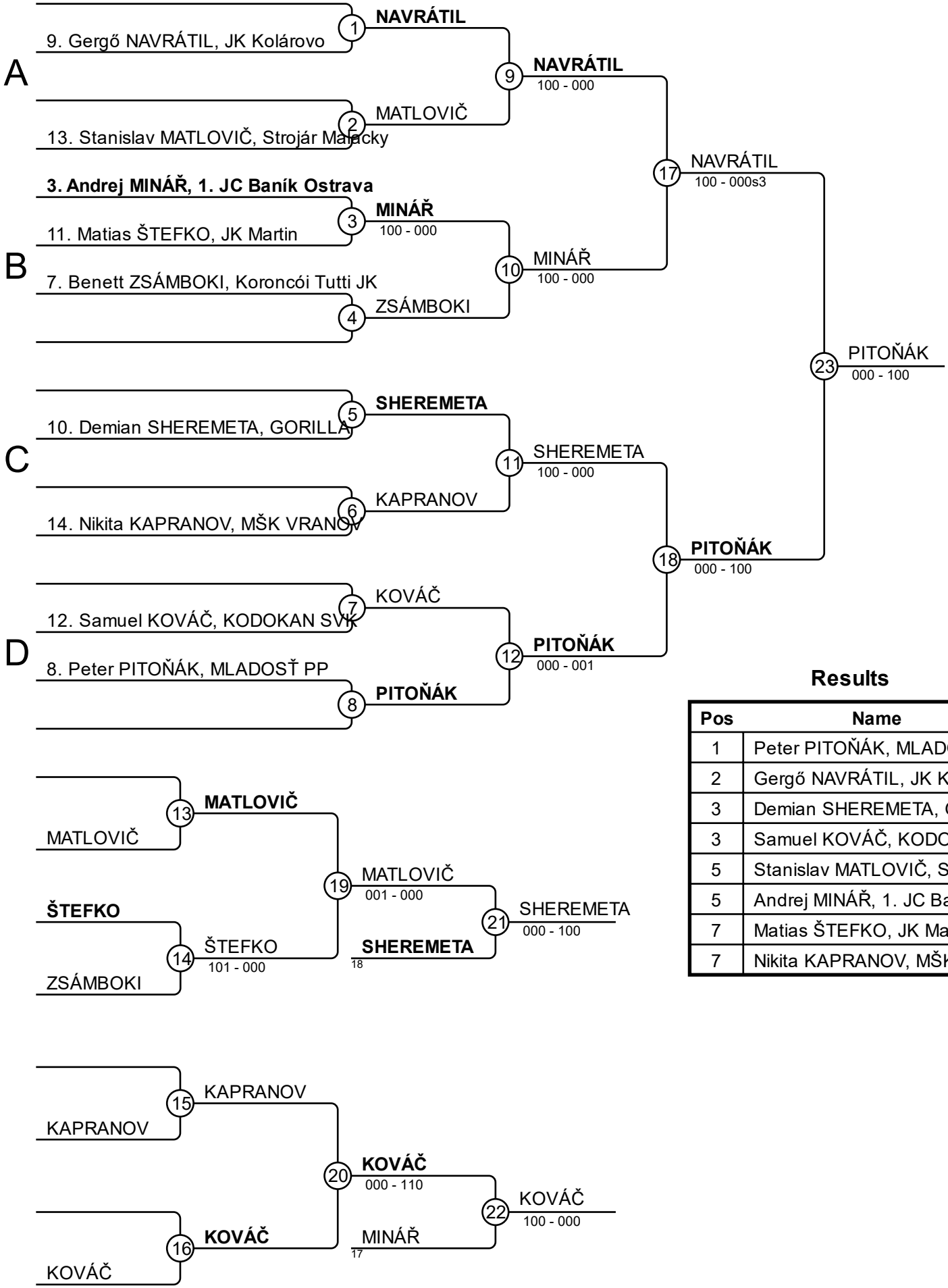

Results

Pos	Name
1	Peter PITOŇÁK, MLADOSŤ PP
2	Gergő NAVRÁTIL, JK Kolárovo
3	Demian SHEREMETA, GORILLA
3	Samuel KOVÁČ, KODOKAN SVK
5	Stanislav MATLOVIČ, Strojár Malack
5	Andrej MINÁŘ, 1. JC Baník Ostrava
7	Matias ŠTEFKO, JK Martin
7	Nikita KAPRANOV, MŠK VRANOV

MVC Mesta Martin 14.11.2026 MU11-29

Competitors: 9

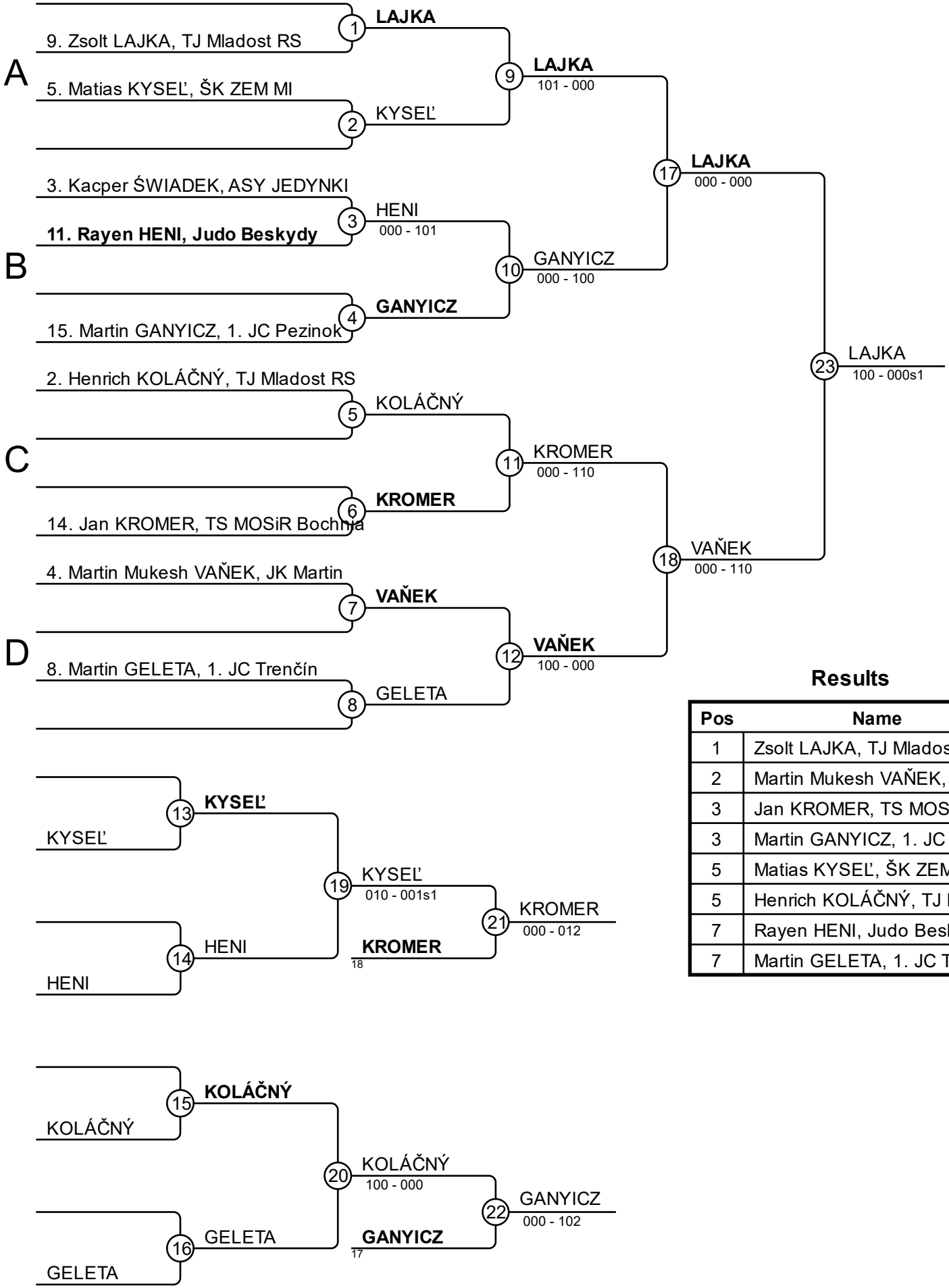

Results

Pos	Name
1	Zsolt LAJKA, TJ Mladost RS
2	Martin Mukesh VAŇEK, JK Martin
3	Jan KROMER, TS MOSiR Bochnia
3	Martin GANYICZ, 1. JC Pezinok
5	Matias KYSEĽ, ŠK ZEM MI
5	Henrich KOLÁČNÝ, TJ Mladost RS
7	Rayen HENI, Judo Beskydy
7	Martin GELETA, 1. JC Trenčín

MVC Mesta Martin 14.11.2026 MU11-32

Competitors: 16

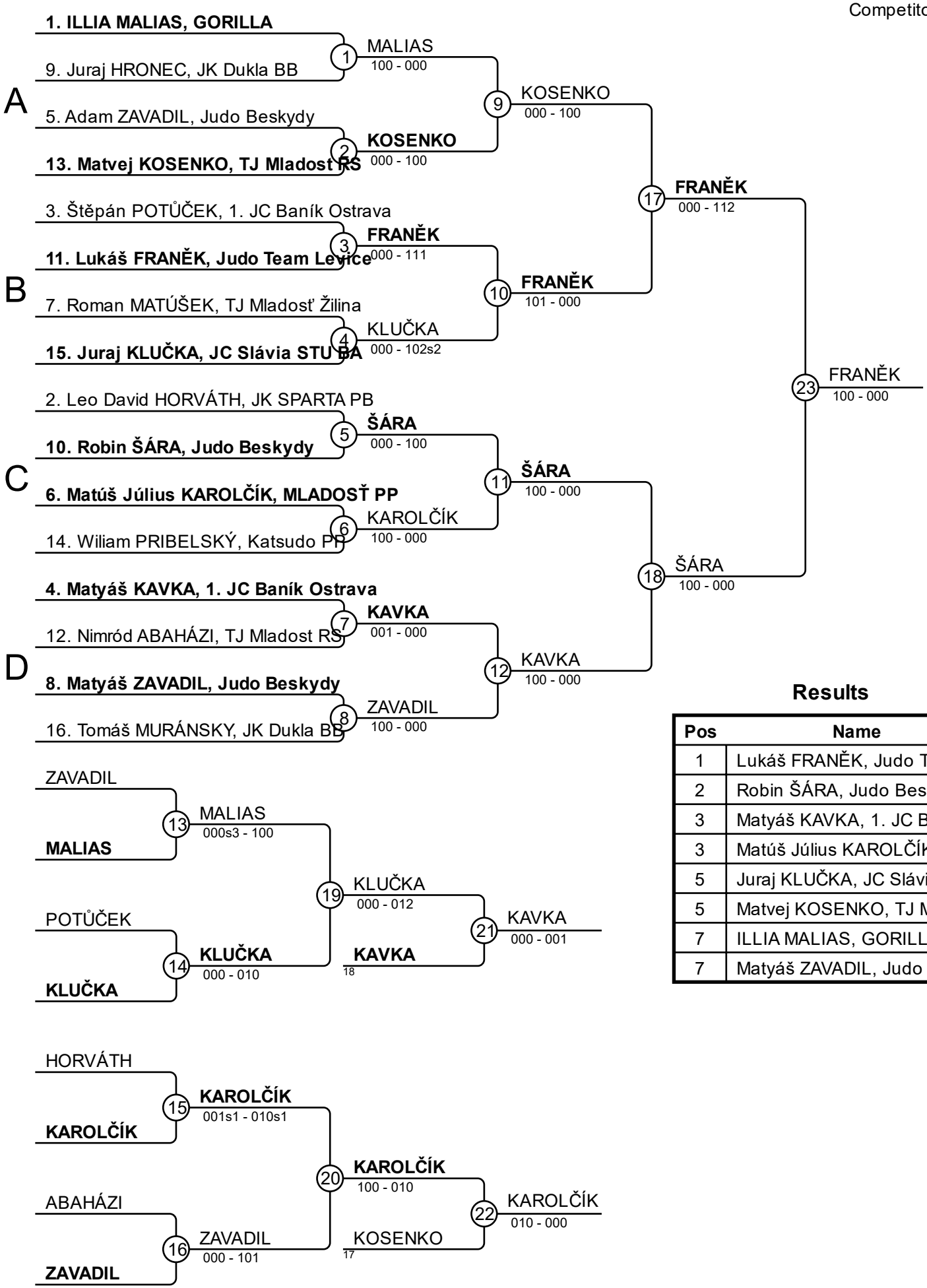

Results

Pos	Name
1	Lukáš FRANĚK, Judo Team Levice
2	Robin ŠÁRA, Judo Beskydy
3	Matyáš KAVKA, 1. JC Baník Ostrava
3	Matúš Július KAROLČÍK, MLADOSŤ
5	Juraj KLUČKA, JC Slávia STU BA
5	Matvej KOSENKO, TJ Mladost RS
7	ILLIA MALIAS, GORILLA
7	Matyáš ZAVADIL, Judo Beskydy

MVC Mesta Martin 14.11.2026 MU11-35

Competitors: 19

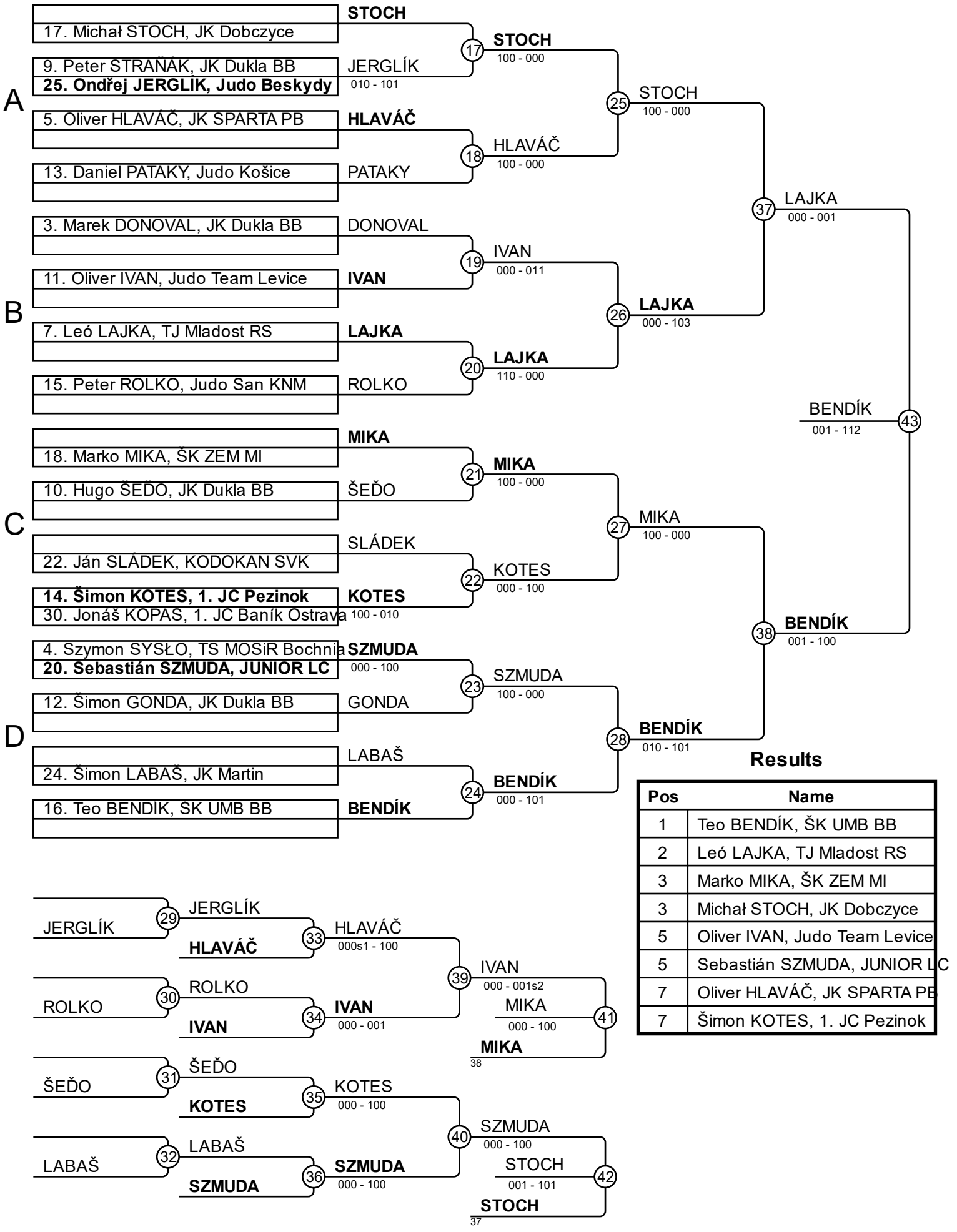

Results

Pos	Name
1	Teo BENDÍK, ŠK UMB BB
2	Leó LAJKA, TJ Mladost RS
3	Marko MIKA, ŠK ZEM MI
3	Michał STOCH, JK Dobczyce
5	Oliver IVAN, Judo Team Levice
5	Sebastián SZMUDA, JUNIOR LC
7	Oliver HLAVÁČ, JK SPARTA PB
7	Šimon KOTES, 1. JC Pezinok

MVC Mesta Martin 14.11.2026 MU11-38

Competitors: 14

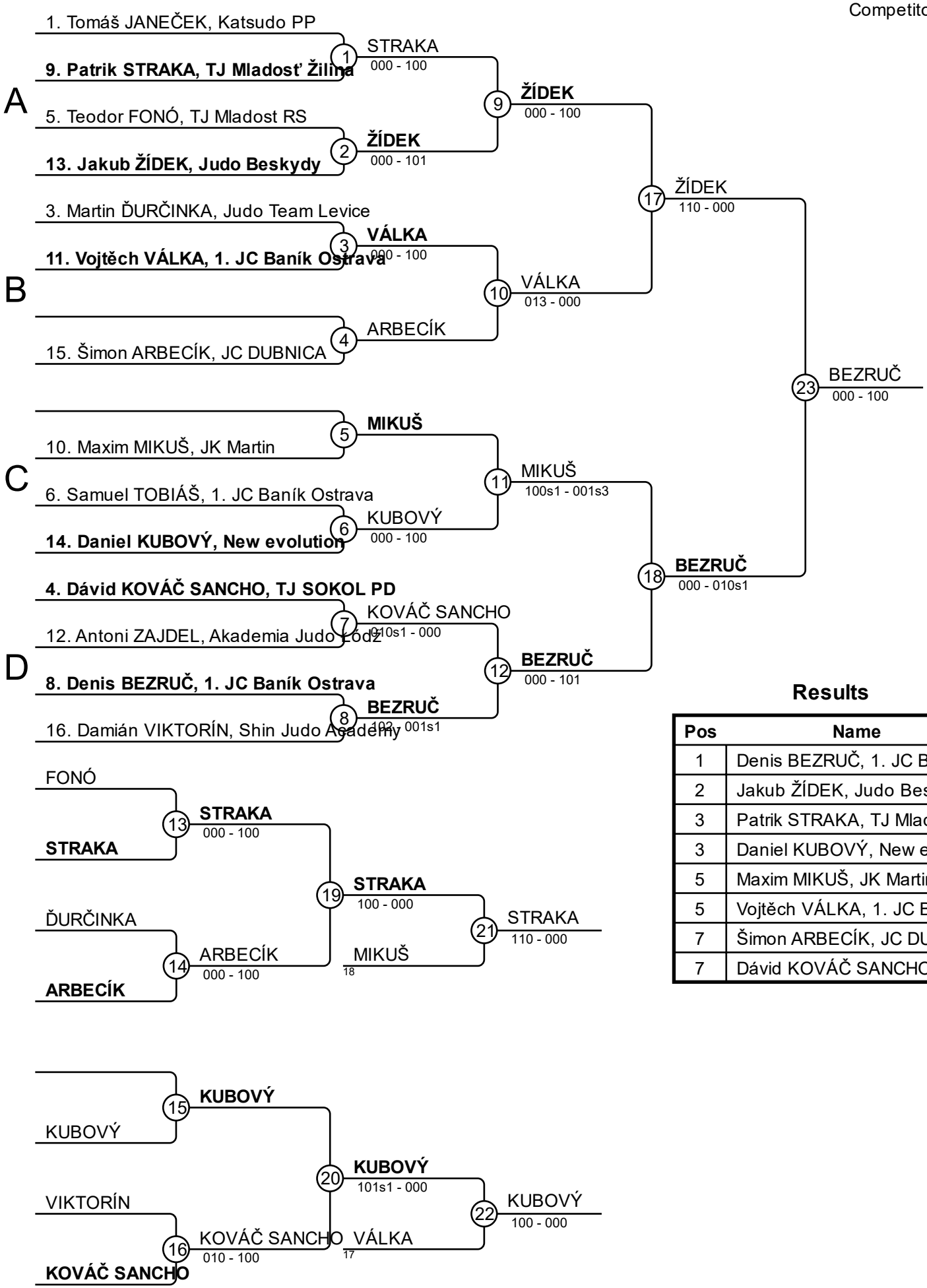

Results

Pos	Name
1	Denis BEZRUČ, 1. JC Baník Ostrava
2	Jakub ŽÍDEK, Judo Beskydy
3	Patrik STRAKA, TJ Mladosť Žilina
3	Daniel KUBOVÝ, New evolution
5	Maxim MIKUŠ, JK Martin
5	Vojtěch VÁLKA, 1. JC Baník Ostrava
7	Šimon ARBECÍK, JC DUBNICA
7	Dávid KOVÁČ SANCHO, TJ SOKOL

MVC Mesta Martin 14.11.2026 MU11-42

Competitors: 17

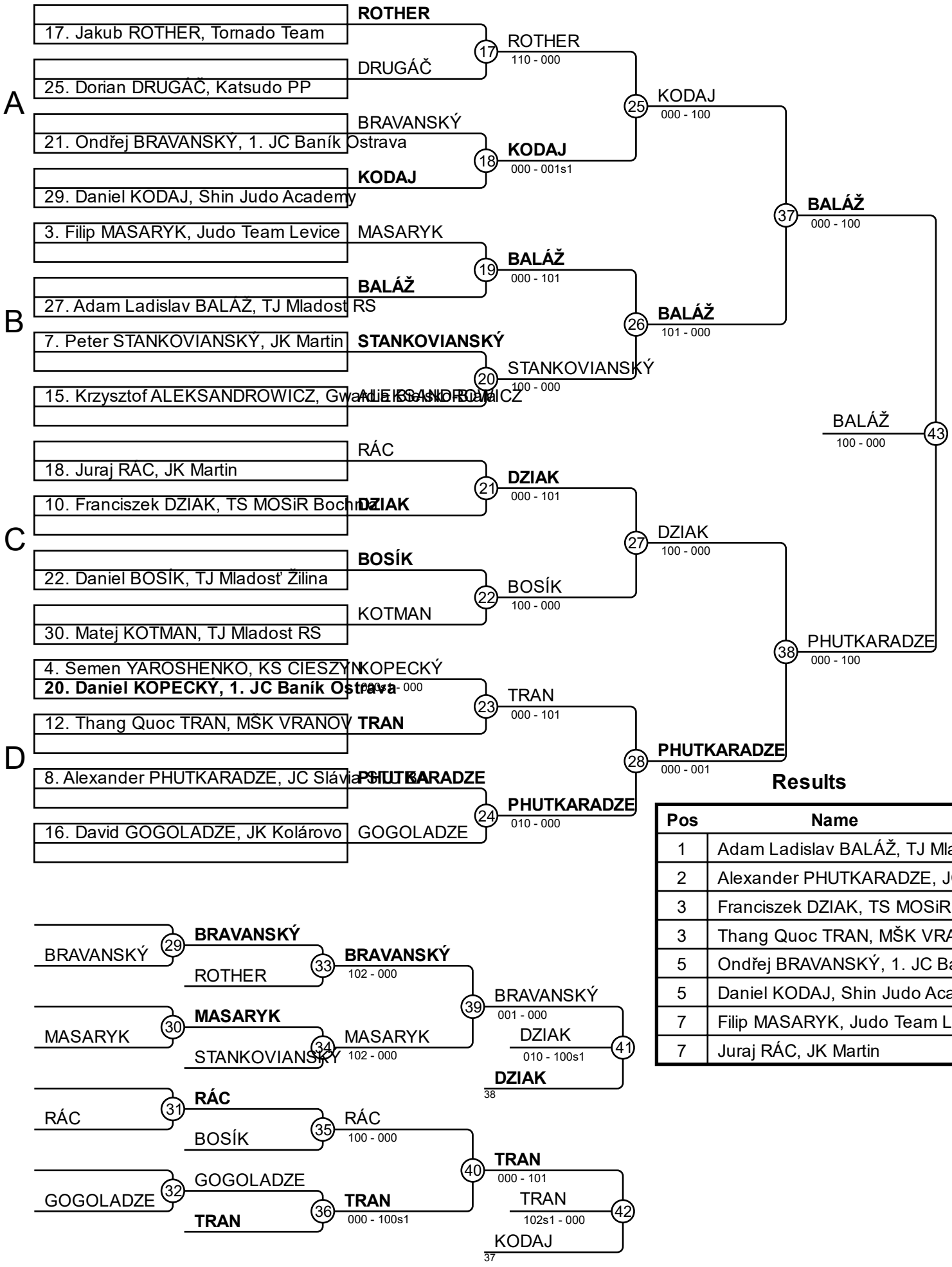

Results

Pos	Name
1	Adam Ladislav BALÁŽ, TJ Mladost R
2	Alexander PHUTKARADZE, JC Slávi
3	Franciszek DZIAK, TS MOSiR Bochn
3	Thang Quoc TRAN, MŠK VRANOV
5	Ondřej BRAVANSKÝ, 1. JC Baník Os
5	Daniel KODAJ, Shin Judo Academy
7	Filip MASARYK, Judo Team Levice
7	Juraj RÁC, JK Martin

MVC Mesta Martin 14.11.2026 MU11-46

Competitors

Competitors: 5

#	Name	Club	1	2	3	4	5	Wins	Pts	Pos
1	Martin RUŽIČKA	JK Martin		100	10		100	3	210	2
2	Vincent SLUŠNÝ	Shin Judo Academy			1		100	2	101	3
3	Wiktor HABRASZKA	Tornado Team						0	0	5
4	Martin MASLOVSKÝ	TJ Mladosť Žilina	1	1	100		100	4	202	1
5	Matej BUKOVÝ	TJ Mladosť Žilina			1			1	1	4

Matches

Match	White			Blue	Result	Time
1	**Martin MASLOVSKÝ**	4	5	Matej BUKOVÝ	100-000	0:40
2	**Martin RUŽIČKA**	1	2	Vincent SLUŠNÝ	100s1-000	1:51
3	Wiktor HABRASZKA	3	4	**Martin MASLOVSKÝ**	000-100	1:04
4	**Martin RUŽIČKA**	1	5	Matej BUKOVÝ	101-000	0:31
5	**Vincent SLUŠNÝ**	2	3	Wiktor HABRASZKA	001-000	2:00
6	Martin RUŽIČKA	1	4	**Martin MASLOVSKÝ**	001-011	2:59
7	Wiktor HABRASZKA	3	5	**Matej BUKOVÝ**	000-100	2:17
8	Vincent SLUŠNÝ	2	4	**Martin MASLOVSKÝ**	001-002	2:00
9	**Martin RUŽIČKA**	1	3	Wiktor HABRASZKA	011s1-000	2:00
10	**Vincent SLUŠNÝ**	2	5	Matej BUKOVÝ	100-000	0:13

Results

Pos	Name
1	Martin MASLOVSKÝ, TJ Mladosť Žilina
2	Martin RUŽIČKA, JK Martin
3	Vincent SLUŠNÝ, Shin Judo Academy
4	Matej BUKOVÝ, TJ Mladosť Žilina
5	Wiktor HABRASZKA, Tornado Team

MVC Mesta Martin 14.11.2026 MU11-50

Competitors A

Competitors: 7

#	Name	Club	1	2	3	4	Wins	Pts	Pos
1	Koloman MAZANEC	JK Dukla BB	X				0	0	4
2	Mateusz KOWALSKI	ASY JEDYNKI	100	X		1	2	101	2
3	Radím JANIK	KS CIESZYN	100	½	X	100	3	200½	1
4	Radoslav MORAVČÍK	JUNIOR LC	100			X	1	100	3

Matches A

Match	White			Blue	Result	Time
1	Koloman MAZANEC	1	2	**Mateusz KOWALSKI**	000-100	0:11
2	**Radím JANIK**	3	4	Radoslav MORAVČÍK	100-000	0:10
4	Koloman MAZANEC	1	3	**Radím JANIK**	000-100	0:09
5	**Mateusz KOWALSKI**	2	4	Radoslav MORAVČÍK	100-000	2:48
7	Koloman MAZANEC	1	4	**Radoslav MORAVČÍK**	000-101	0:58
8	Mateusz KOWALSKI	2	3	**Radím JANIK**	000s2-000	2:00

Competitors B

#	Name	Club	5	6	7	Wins	Pts	Pos
5	Samuel KONDÁŠ	Judo Košice	X		100	1	100	1
6	Loi Quoc TRAN	MŠK VRANOV	100	X		1	100	2
7	Igor KAZUCH	Tornado Team		100	X	1	100	3

Matches A

Match	White			Blue	Result	Time
3	Samuel KONDÁŠ	5	6	**Loi Quoc TRAN**	000-100	0:05
6	**Samuel KONDÁŠ**	5	7	Igor KAZUCH	101-000	0:21
9	Loi Quoc TRAN	6	7	**Igor KAZUCH**	010-100	1:24

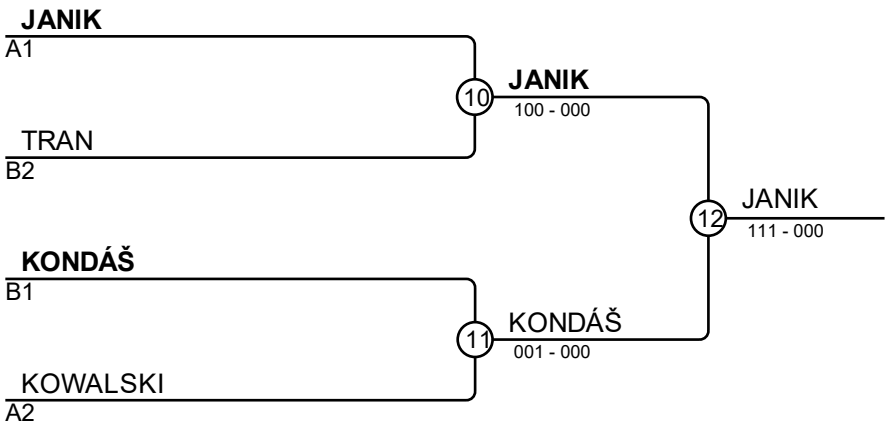

Results

Pos	Name
1	Radím JANIK, KS CIESZYN
2	Samuel KONDÁŠ, Judo Košice
3	Loi Quoc TRAN, MŠK VRANOV
3	Mateusz KOWALSKI, ASY JEDYNKI

MVC Mesta Martin 14.11.2026 MU11-55

Competitors A

Competitors: 6

#	Name	Club	1	2	3	Wins	Pts	Pos
1	Oleksandr CHERNIUK	GORILLA	X	100		1	100	3
2	Alexej SLODIČÁK	MLADOSŤ PP		X	100	1	100	1
3	Bálint NAGY	Koroncói Tutti JK	100		X	1	100	2

Matches A

Match	White			Blue	Result	Time
1	**Oleksandr CHERNIUK**	1	2	Alexej SLODIČÁK	100-000	1:06
3	Oleksandr CHERNIUK	1	3	**Bálint NAGY**	001-100	0:41
5	**Alexej SLODIČÁK**	2	3	Bálint NAGY	110s1-001	1:41

Competitors B

#	Name	Club	4	5	6	Wins	Pts	Pos
4	Ivan BARSKYI	MŠK VRANOV	X			0	0	3
5	Filip FIĽKA	JUNIOR LC	10	X		1	10	2
6	Jakub VLÁČIL	ENERGY JUDO TEAM	100	100	X	2	200	1

Matches A

Match	White			Blue	Result	Time
2	Ivan BARSKYI	4	5	**Filip FIĽKA**	000-010	2:00
4	Ivan BARSKYI	4	6	**Jakub VLÁČIL**	000-100	0:25
6	Filip FIĽKA	5	6	**Jakub VLÁČIL**	000s1-101	1:39

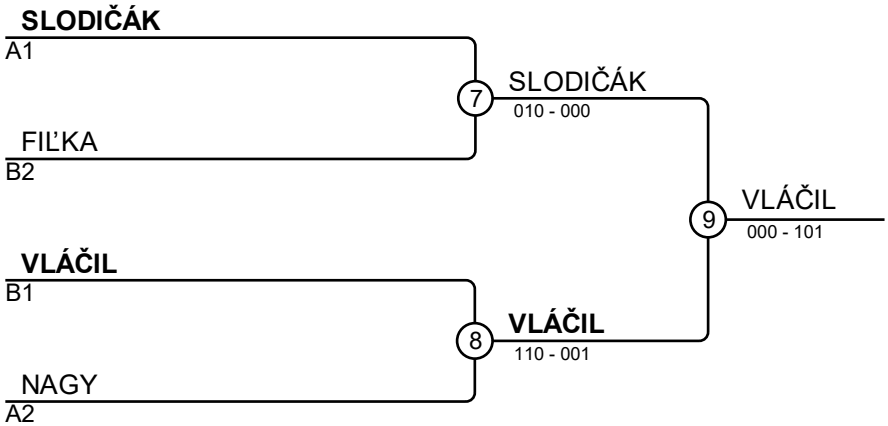

Results

Pos	Name
1	Jakub VLÁČIL, ENERGY JUDO TEAM
2	Alexej SLODIČÁK, MLADOSŤ PP
3	Filip FIĽKA, JUNIOR LC
3	Bálint NAGY, Koroncói Tutti JK

MVC Mesta Martin 14.11.2026 MU11+55

Competitors A

Competitors: 7

#	Name	Club	1	2	3	4	Wins	Pts	Pos
1	Juraj NAHÁLKA	New evolution	X		1		1	1	4
2	Oskar BELKO	TJ Mladost RS	100	X	100	100	3	300	1
3	Peter KUCHÁR	OD Slavia Prešov			X	100	1	100	2
4	Edward KONUPEK	ASY JEDYNKI	1			X	1	1	3

Matches A

Match	White			Blue	Result	Time
1	Juraj NAHÁLKA	1	2	**Oskar BELKO**	000-100	0:05
2	**Peter KUCHÁR**	3	4	Edward KONUPEK	100-000	0:38
4	**Juraj NAHÁLKA**	1	3	Peter KUCHÁR	001-000	2:00
5	**Oskar BELKO**	2	4	Edward KONUPEK	100-000	0:50
7	Juraj NAHÁLKA	1	4	**Edward KONUPEK**	010-011	2:54
8	**Oskar BELKO**	2	3	Peter KUCHÁR	101-000	1:26

Competitors B

#	Name	Club	5	6	7	Wins	Pts	Pos
5	Jakub KOVÁČ	Slávia Žilina	X			0	0	3
6	Myron SHYNKOVIJ	Judo klub Levice	10	X	100	2	110	1
7	Dávid FARKAŠ	TJ Mladost RS	100		X	1	100	2

Matches A

Match	White			Blue	Result	Time
3	Jakub KOVÁČ	5	6	**Myron SHYNKOVIJ**	000-011	2:00
6	Jakub KOVÁČ	5	7	**Dávid FARKAŠ**	010-100	1:40
9	**Myron SHYNKOVIJ**	6	7	Dávid FARKAŠ	100-000	1:25

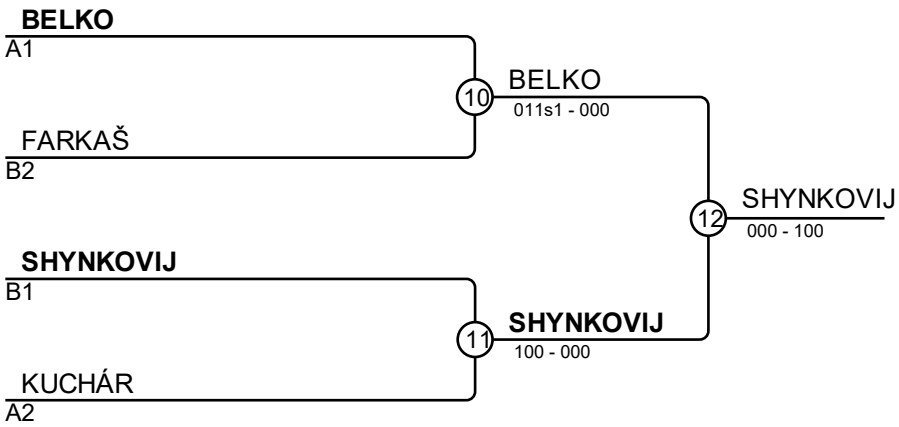

Results

Pos	Name
1	Myron SHYNKOVIJ, Judo klub Levice
2	Oskar BELKO, TJ Mladost RS
3	Dávid FARKAŠ, TJ Mladost RS
3	Peter KUCHÁR, OD Slavia Prešov

MVC Mesta Martin 14.11.2026 FU13-33

Competitors

Competitors: 4

#	Name	Club	1	2	3	4	Wins	Pts	Pos
1	Adela BARTOVÁ	JUNIOR LC					0	0	4
2	Ela GRONYCHOVÁ	1. JC Pezinok	100		100		2	200	2
3	Zuzanna GOŁY	Tornado Team	100				1	100	3
4	Ema KRIŠTEKOVÁ	TJ Mladost RS	1	1	100		3	102	1

Matches

Match	White			Blue	Result	Time
1	Adela BARTOVÁ	1	2	**Ela GRONYCHOVÁ**	000-100	0:08
2	Zuzanna GOŁY	3	4	**Ema KRIŠTEKOVÁ**	000-100	0:32
3	Adela BARTOVÁ	1	3	**Zuzanna GOŁY**	000-100	0:25
4	Ela GRONYCHOVÁ	2	4	**Ema KRIŠTEKOVÁ**	000-001s2	2:00
5	Adela BARTOVÁ	1	4	**Ema KRIŠTEKOVÁ**	000-001s1	2:00
6	**Ela GRONYCHOVÁ**	2	3	Zuzanna GOŁY	100-000	0:10

Results

Pos	Name
1	Ema KRIŠTEKOVÁ, TJ Mladost RS
2	Ela GRONYCHOVÁ, 1. JC Pezinok
3	Zuzanna GOŁY, Tornado Team
4	Adela BARTOVÁ, JUNIOR LC

MVC Mesta Martin 14.11.2026 FU13-36

Competitors

Competitors: 4

#	Name	Club	1	2	3	4	Wins	Pts	Pos
1	Patrícia MATUSZEKOVÁ	JK Dukla BB		100			1	100	3
2	Šarlota SLANÁ	JK Dukla BB					0	0	4
3	Michaela PAVELICOVÁ	MŠK VRANOV	10	100			2	110	2
4	Katarína GOCNÍKOVÁ	1. JC Pezinok	100	10	10		3	120	1

Matches

Match	White			Blue	Result	Time
1	**Patrícia MATUSZEKOVÁ**	1	2	Šarlota SLANÁ	100-000	1:46
2	Michaela PAVELICOVÁ	3	4	**Katarína GOCNÍKOVÁ**	001-010	2:00
3	Patrícia MATUSZEKOVÁ	1	3	**Michaela PAVELICOVÁ**	000-010s1	2:00
4	Šarlota SLANÁ	2	4	**Katarína GOCNÍKOVÁ**	000-011	2:00
5	Patrícia MATUSZEKOVÁ	1	4	**Katarína GOCNÍKOVÁ**	000-100	0:19
6	Šarlota SLANÁ	2	3	**Michaela PAVELICOVÁ**	000-100	0:07

Results

Pos	Name
1	Katarína GOCNÍKOVÁ, 1. JC Pezinok
2	Michaela PAVELICOVÁ, MŠK VRANOV
3	Patrícia MATUSZEKOVÁ, JK Dukla BB
4	Šarlota SLANÁ, JK Dukla BB

MVC Mesta Martin 14.11.2026 FU13-40

Competitors: 10

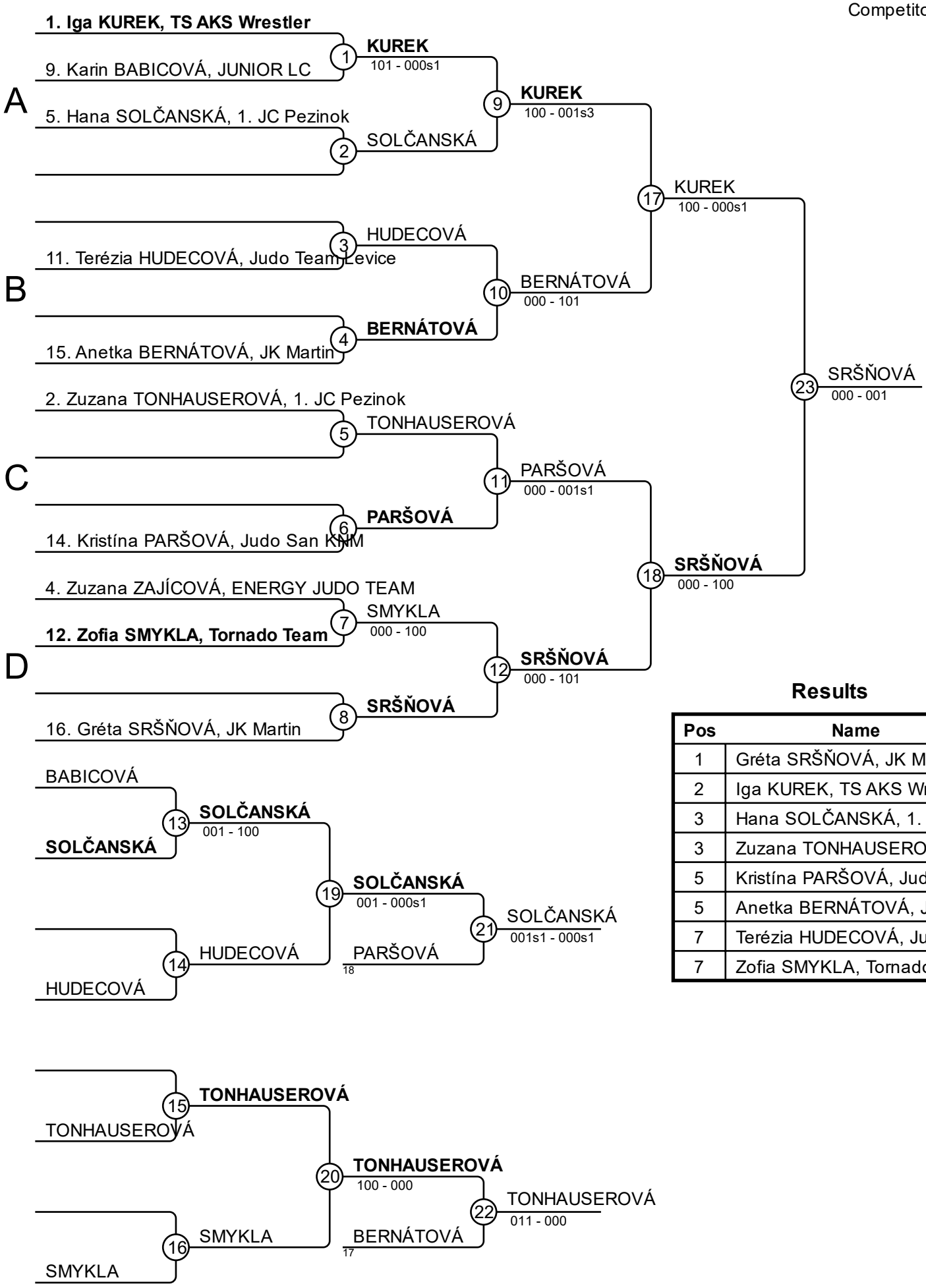

Results

Pos	Name
1	Gréta SRŠŇOVÁ, JK Martin
2	Iga KUREK, TS AKS Wrestler
3	Hana SOLČANSKÁ, 1. JC Pezinok
3	Zuzana TONHAUSEROVÁ, 1. JC Pe
5	Kristína PARŠOVÁ, Judo San KNM
5	Anetka BERNÁTOVÁ, JK Martin
7	Terézia HUDECOVÁ, Judo Team Lev
7	Zofia SMYKLA, Tornado Team

MVC Mesta Martin 14.11.2026 FU13-44

Competitors: 9

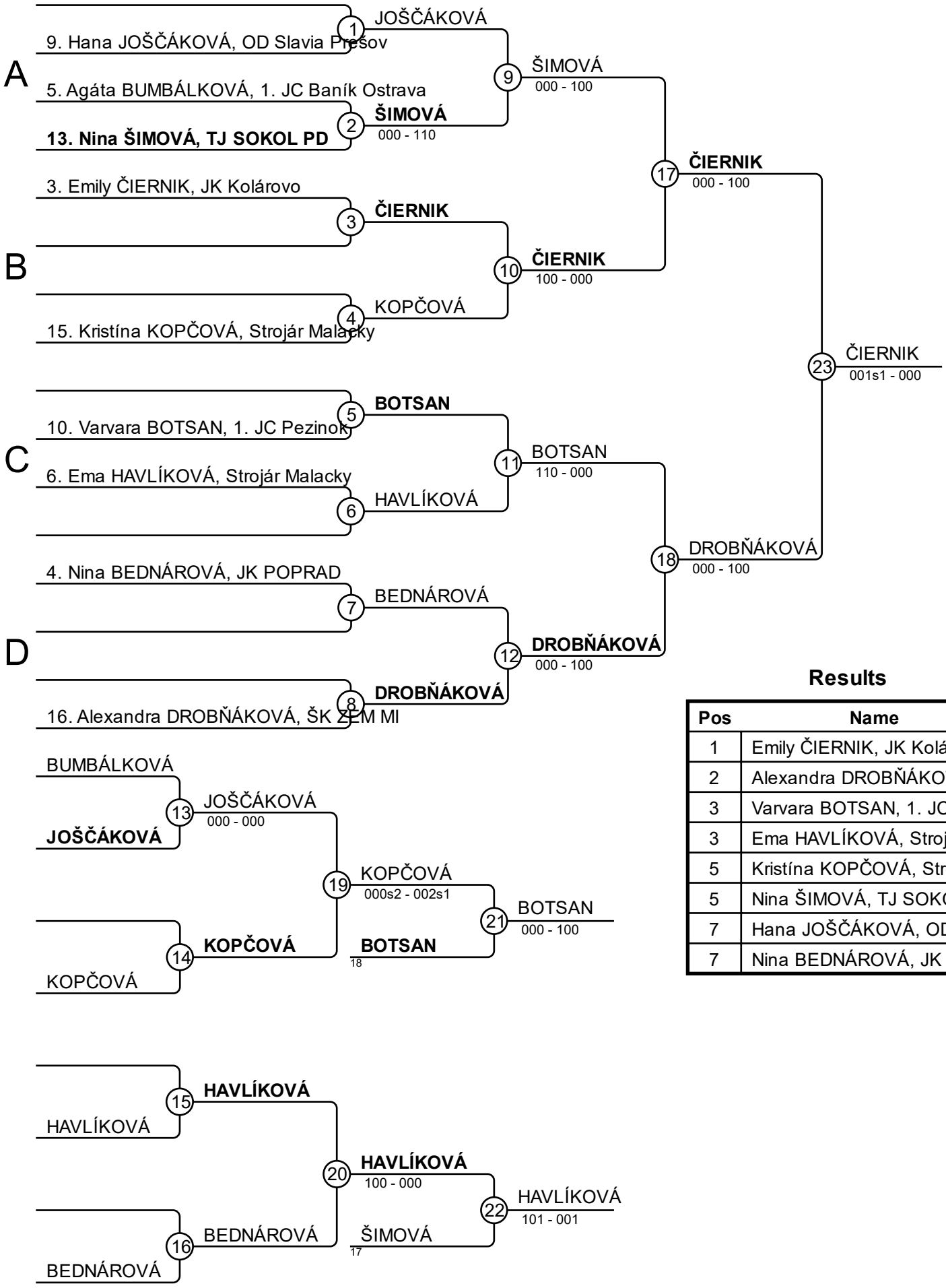

Results

Pos	Name
1	Emily ČIERNIK, JK Kolárovo
2	Alexandra DROBŇÁKOVÁ, ŠK ZEM
3	Varvara BOTSAN, 1. JC Pezinok
3	Ema HAVLÍKOVÁ, Strojár Malacky
5	Kristína KOPČOVÁ, Strojár Malacky
5	Nina ŠIMOVÁ, TJ SOKOL PD
7	Hana JOŠČÁKOVÁ, OD Slavia Preš
7	Nina BEDNÁROVÁ, JK POPRAD

MVC Mesta Martin 14.11.2026 FU13-48

Competitors A

Competitors: 7

#	Name	Club	1	2	3	4	Wins	Pts	Pos
1	Nikoleta LAMOŠOVÁ	JK Martin	X	100	100		2	200	2
2	Karin SLOBODOVÁ	ŠK ZEM MI		X	1		1	1	3
3	Marta WAWAK	PTS Janosik BB			X		0	0	4
4	Rebeka VOZÁROVÁ	JK Dukla BB	10	100	100	X	3	210	1

Matches A

Match	White			Blue	Result	Time
1	**Nikoleta LAMOŠOVÁ**	1	2	Karin SLOBODOVÁ	100-000	0:14
2	Marta WAWAK	3	4	**Rebeka VOZÁROVÁ**	000-100	0:20
4	**Nikoleta LAMOŠOVÁ**	1	3	Marta WAWAK	100-000	0:10
5	Karin SLOBODOVÁ	2	4	**Rebeka VOZÁROVÁ**	000-100	0:05
7	Nikoleta LAMOŠOVÁ	1	4	**Rebeka VOZÁROVÁ**	000-010s1	2:00
8	**Karin SLOBODOVÁ**	2	3	Marta WAWAK	002-000s1	2:00

Competitors B

#	Name	Club	5	6	7	Wins	Pts	Pos
5	Daniela BLAŠKOVIČOVÁ	JK Dukla BB	X	100	100	2	200	1
6	Júlia CIBULKOVÁ	JC Slávia STU BA		X		0	0	3
7	Mia MAJOROVÁ	JUNIOR LC		100	X	1	100	2

Matches A

Match	White			Blue	Result	Time
3	**Daniela BLAŠKOVIČOVÁ**	5	6	Júlia CIBULKOVÁ	110-000	0:33
6	**Daniela BLAŠKOVIČOVÁ**	5	7	Mia MAJOROVÁ	100-000	1:24
9	Júlia CIBULKOVÁ	6	7	**Mia MAJOROVÁ**	000-100	0:08

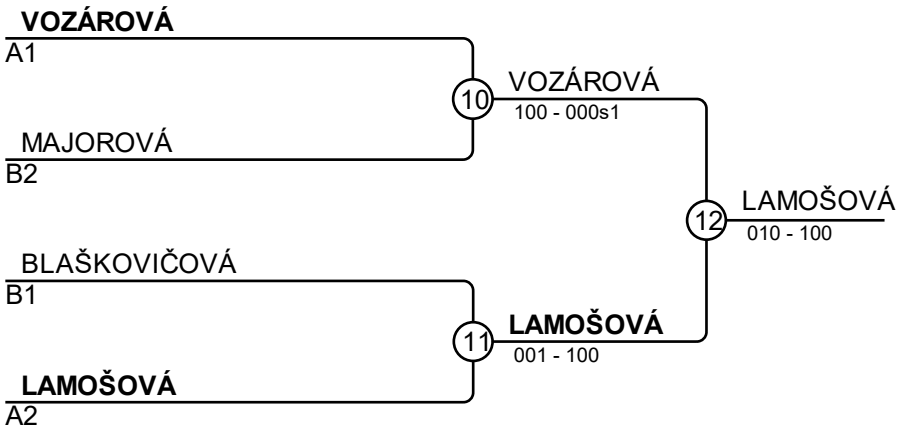

Results

Pos	Name
1	Nikoleta LAMOŠOVÁ, JK Martin
2	Rebeka VOZÁROVÁ, JK Dukla BB
3	Mia MAJOROVÁ, JUNIOR LC
3	Daniela BLAŠKOVIČOVÁ, JK Dukla BB

MVC Mesta Martin 14.11.2026 FU13-52

Competitors

Competitors: 3

#	Name	Club	1	2	3	Wins	Pts	Pos
1	Lucia KOŽÁKOVÁ	JK Dukla BB		100	100	2	200	1
2	Lucia KLABNÍKOVÁ	JC DUBNICA			100	1	100	2
3	Jana PULZEROVÁ	ENERGY JUDO TEAM				0	0	3

Matches

Match	White			Blue	Result	Time
1	**Lucia KOŽÁKOVÁ**	1	2	Lucia KLABNÍKOVÁ	101-000	1:10
2	**Lucia KOŽÁKOVÁ**	1	3	Jana PULZEROVÁ	100-000	0:28
3	**Lucia KLABNÍKOVÁ**	2	3	Jana PULZEROVÁ	100-000	0:26

Results

Pos	Name
1	Lucia KOŽÁKOVÁ, JK Dukla BB
2	Lucia KLABNÍKOVÁ, JC DUBNICA
3	Jana PULZEROVÁ, ENERGY JUDO TEAM

MVC Mesta Martin 14.11.2026 FU13-57

Competitors

Competitors: 5

#	Name	Club	1	2	3	4	5	Wins	Pts	Pos
1	Zuzanna TOMCZAK	TS AKS Wrestler				100	100	2	200	3
2	Sofia FÖLDIOVÁ	Lokomotíva Judo RS	100					1	100	4
3	Paulína HLOŽANSKÁ	TJ Mladosť Žilina	100	100			100	3	300	2
4	Matylda SMOLAREK	Tornado Team		100	100		100	3	300	1
5	Kaja MENCFEL	Tornado Team		1				1	1	5

Matches

Match	White			Blue	Result	Time
1	**Matylda SMOLAREK**	4	5	Kaja MENCFEL	100-001	1:52
2	Zuzanna TOMCZAK	1	2	**Sofia FÖLDIOVÁ**	000-100	0:19
3	Paulína HLOŽANSKÁ	3	4	**Matylda SMOLAREK**	000-100	0:10
4	**Zuzanna TOMCZAK**	1	5	Kaja MENCFEL	101-000	1:28
5	Sofia FÖLDIOVÁ	2	3	**Paulína HLOŽANSKÁ**	000-101	0:32
6	**Zuzanna TOMCZAK**	1	4	Matylda SMOLAREK	100-000	0:27
7	**Paulína HLOŽANSKÁ**	3	5	Kaja MENCFEL	100-000	0:29
8	Sofia FÖLDIOVÁ	2	4	**Matylda SMOLAREK**	000-102	1:28
9	Zuzanna TOMCZAK	1	3	**Paulína HLOŽANSKÁ**	000-100	1:43
10	Sofia FÖLDIOVÁ	2	5	**Kaja MENCFEL**	000-001	0:37

Results

Pos	Name
1	Matylda SMOLAREK, Tornado Team
2	Paulína HLOŽANSKÁ, TJ Mladosť Žilina
3	Zuzanna TOMCZAK, TS AKS Wrestler
4	Sofia FÖLDIOVÁ, Lokomotíva Judo RS
5	Kaja MENCFEL, Tornado Team

MVC Mesta Martin 14.11.2026 FU13-63

Competitors

Competitors: 3

#	Name	Club	1	2	3	Wins	Pts	Pos
1	Alexandra CETKOVSKÁ	New evolution			10	1	10	2
2	Rebeka SAGANOVÁ	TJ Mladosť Žilina	100		100	2	200	1
3	Stela KRÁLOVÁ	Judo Košice				0	0	3

Matches

Match	White			Blue	Result	Time
1	Alexandra CETKOVSKÁ	1	2	**Rebeka SAGANOVÁ**	000-101	0:19
2	**Alexandra CETKOVSKÁ**	1	3	Stela KRÁLOVÁ	011-000	2:00
3	**Rebeka SAGANOVÁ**	2	3	Stela KRÁLOVÁ	100-000	0:20

Results

Pos	Name
1	Rebeka SAGANOVÁ, TJ Mladosť Žilina
2	Alexandra CETKOVSKÁ, New evolution
3	Stela KRÁLOVÁ, Judo Košice

MVC Mesta Martin 14.11.2026 FU13+63

Competitors

Competitors: 2

#	Name	Club	1	2	1	2	1	2	Wins	Pts	Pos
1	Barbora KARKOŠKOVÁ	1. JC Baník Ostrava		100		½			2	100½	1
2	Daryna DOROSHEVYCH	Tornado Team							0	0	2

Matches

Match	White			Blue	Result	Time
1	**Barbora KARKOŠKOVÁ**	1	2	Daryna DOROSHEVYCH	100-000	1:14
2	**Barbora KARKOŠKOVÁ**	1	2	Daryna DOROSHEVYCH	½-0	3:00
3	Barbora KARKOŠKOVÁ	1	2	Daryna DOROSHEVYCH		

Results

Pos	Name
1	Barbora KARKOŠKOVÁ, 1. JC Baník Ostrava
2	Daryna DOROSHEVYCH, Tornado Team

MVC Mesta Martin 14.11.2026 MU13-30

Competitors

Competitors: 2

#	Name	Club	1	2	1	2	1	2	Wins	Pts	Pos
1	Peter TOMÁNEK	KODOKAN SVK				10			1	10	2
2	Christian Santiago BOGDAN	Lokomotíva Judo RS	100				100		2	200	1

Matches

Match	White			Blue	Result	Time
1	Peter TOMÁNEK	1	2	**Christian Santiago BOGDAN**	000-100	0:08
2	**Peter TOMÁNEK**	1	2	Christian Santiago BOGDAN	011s1-000	2:00
3	Peter TOMÁNEK	1	2	**Christian Santiago BOGDAN**	011-100	1:03

Results

Pos	Name
1	Christian Santiago BOGDAN, Lokomotíva Judo RS
2	Peter TOMÁNEK, KODOKAN SVK

MVC Mesta Martin 14.11.2026 MU13-34

Competitors: 14

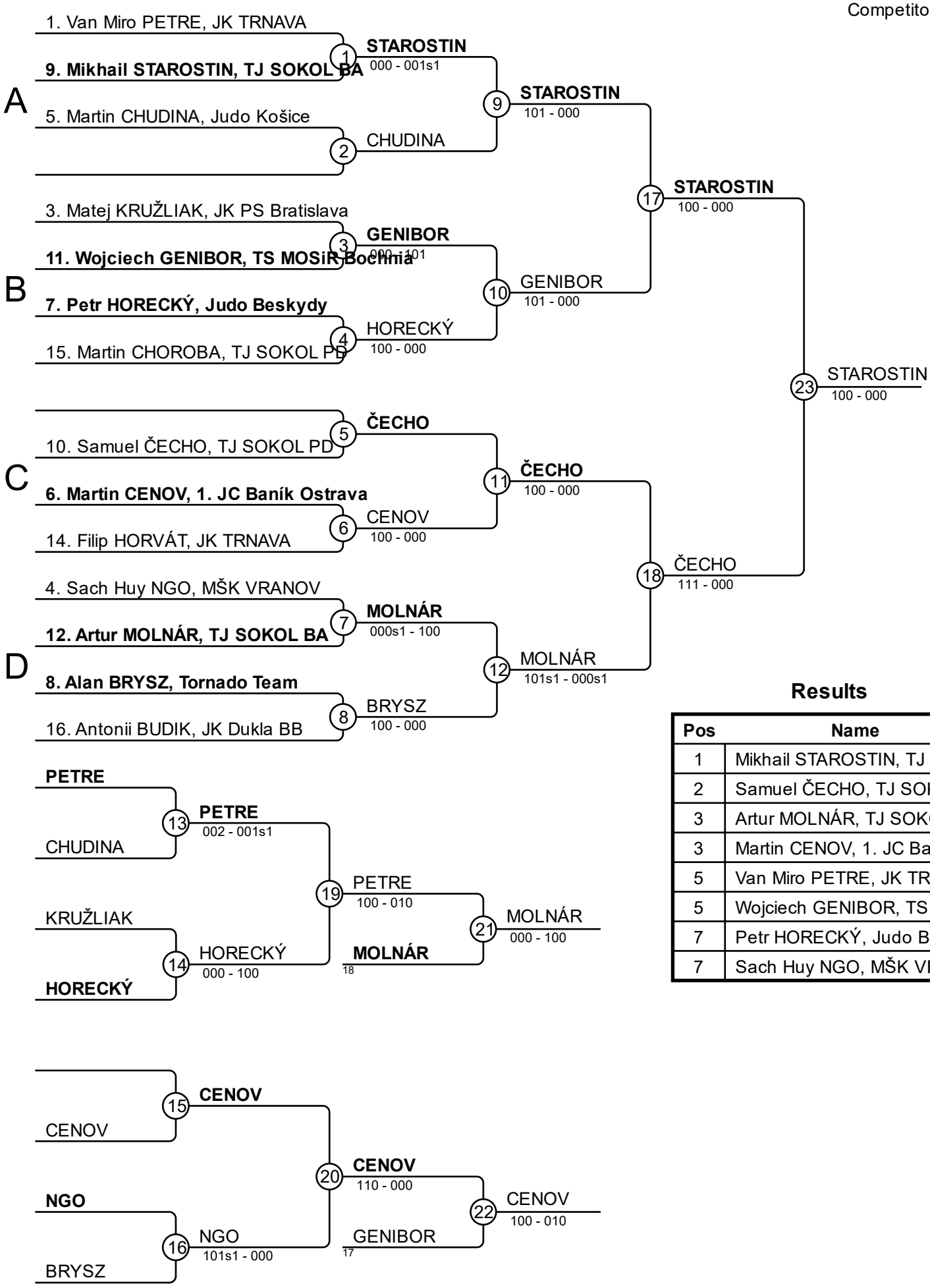

Results

Pos	Name
1	Mikhail STAROSTIN, TJ SOKOL BA
2	Samuel ČECHO, TJ SOKOL PD
3	Artur MOLNÁR, TJ SOKOL BA
3	Martin CENOV, 1. JC Baník Ostrava
5	Van Miro PETRE, JK TRNAVA
5	Wojciech GENIBOR, TS MOSiR Boch
7	Petr HORECKÝ, Judo Beskydy
7	Sach Huy NGO, MŠK VRANOV

MVC Mesta Martin 14.11.2026 MU13-38

Competitors: 14

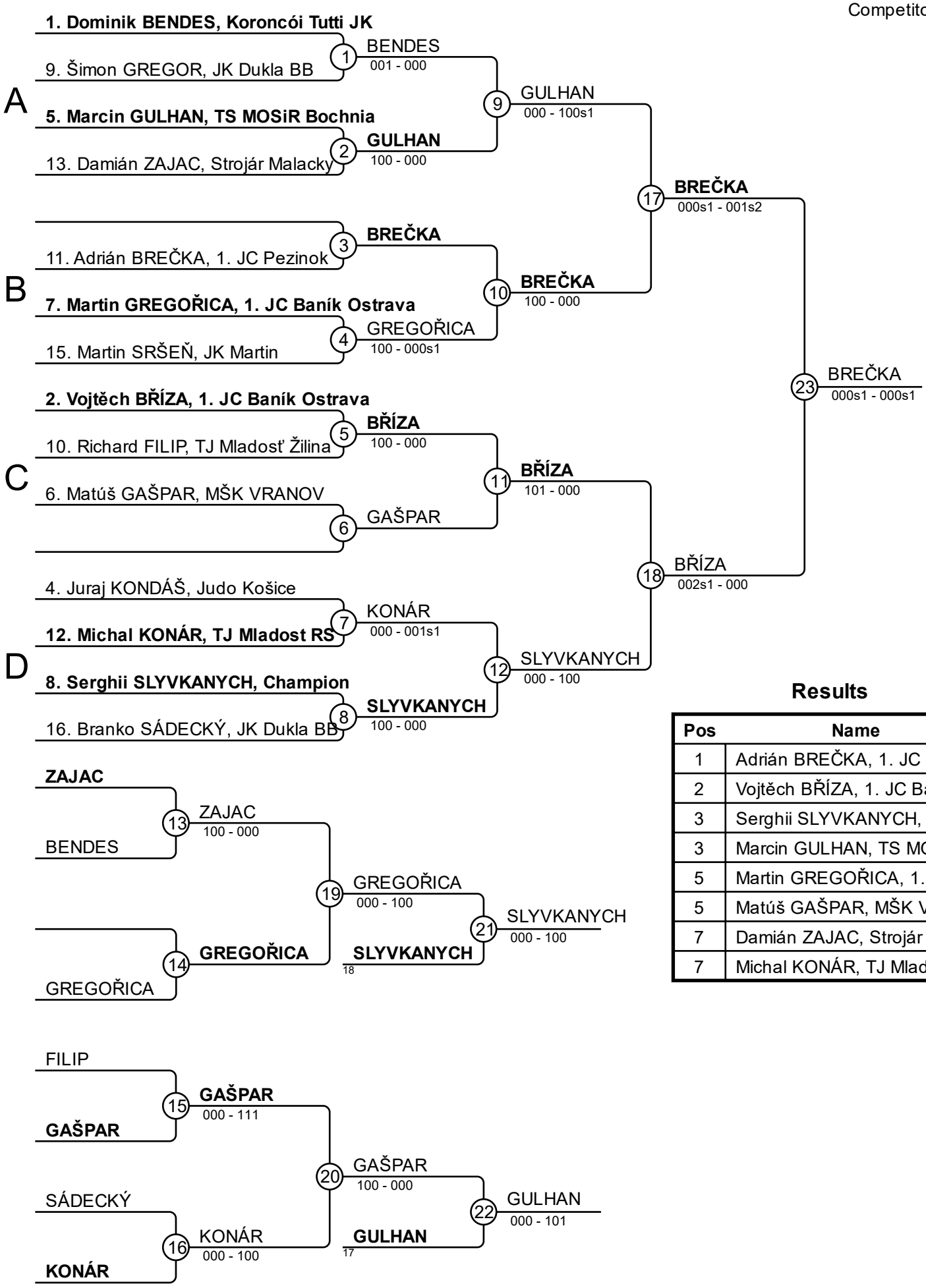

Results

Pos	Name
1	Adrián BREČKA, 1. JC Pezinok
2	Vojtěch BŘÍZA, 1. JC Baník Ostrava
3	Serghii SLYVKANYCH, Champion
3	Marcin GULHAN, TS MOSiR Bochnia
5	Martin GREGOŘICA, 1. JC Baník Os
5	Matúš GAŠPAR, MŠK VRANOV
7	Damián ZAJAC, Strojár Malacky
7	Michal KONÁR, TJ Mladost RS

MVC Mesta Martin 14.11.2026 MU13-42

Competitors: 20

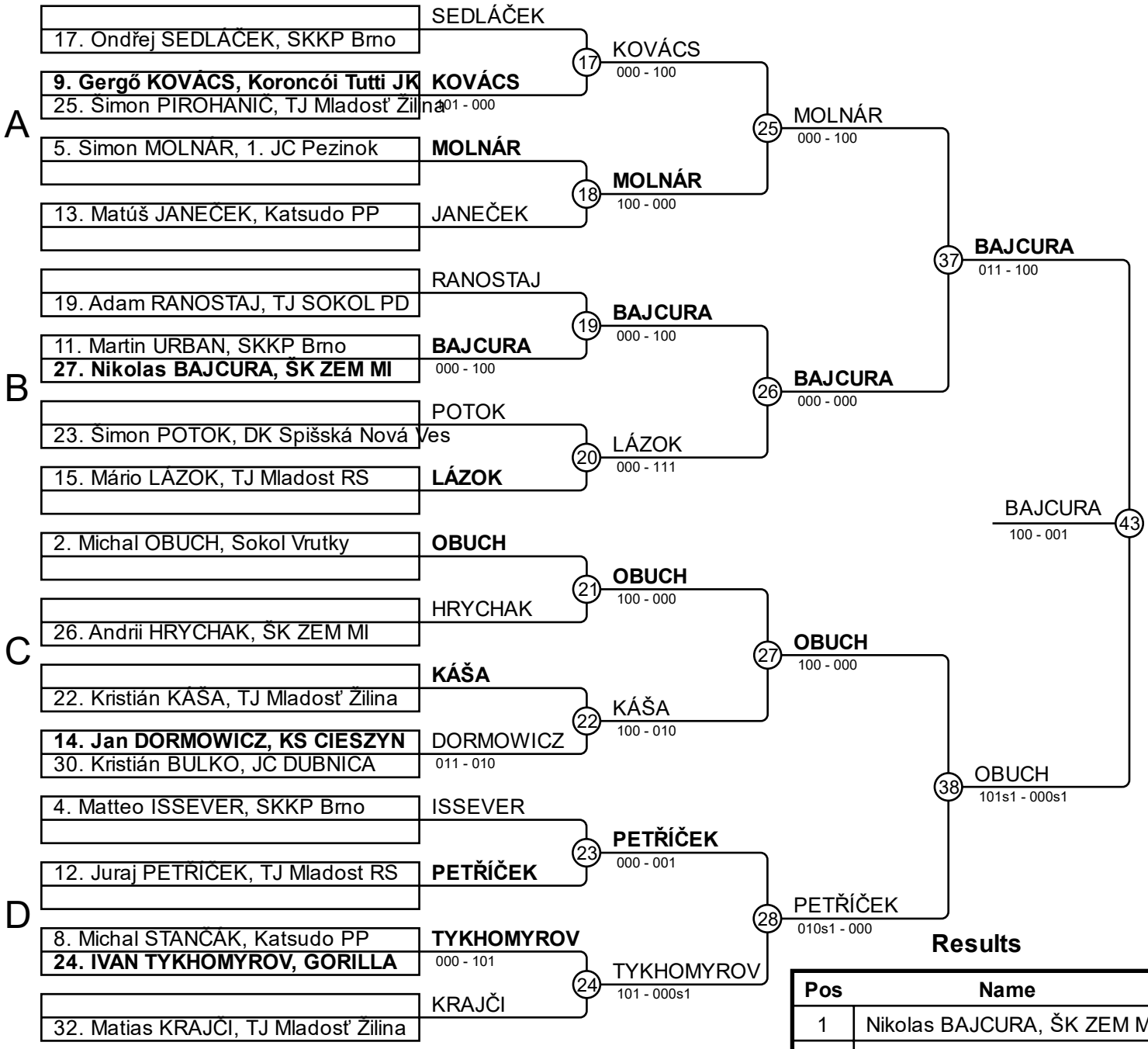

Results

Pos	Name
1	Nikolas BAJCURA, ŠK ZEM MI
2	Michal OBUCH, Sokol Vrutky
3	Juraj PETŘÍČEK, TJ Mladost RS
3	IVAN TYKHOMYROV, GORILLA
5	Martin URBAN, SKKP Brno
5	Simon MOLNÁR, 1. JC Pezinok
7	Gergő KOVÁCS, Koroncói Tutti JK
7	Andrii HRYCHAK, ŠK ZEM MI

MVC Mesta Martin 14.11.2026 MU13-46

Competitors: 11

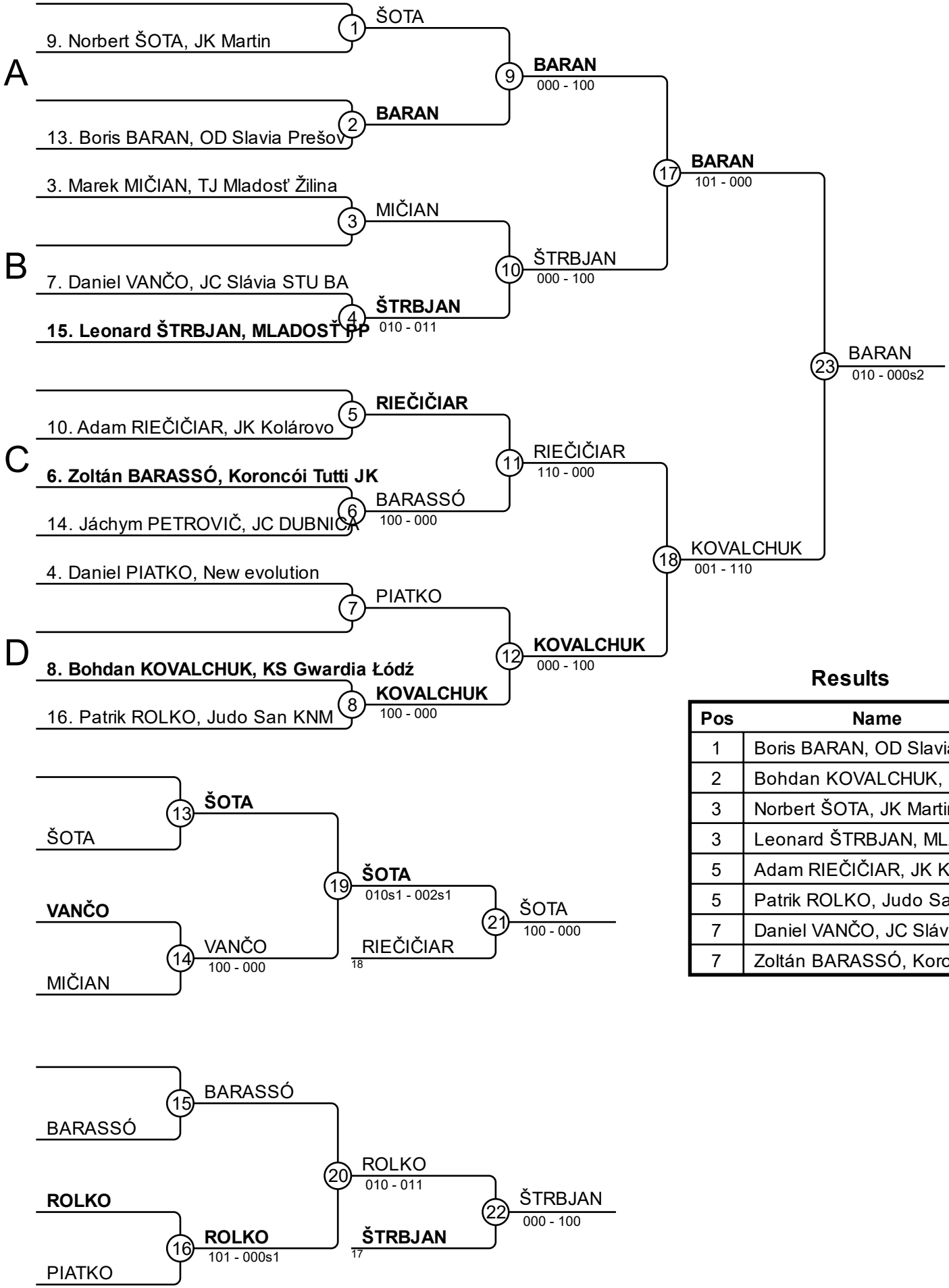

Results

Pos	Name
1	Boris BARAN, OD Slavia Prešov
2	Bohdan KOVALCHUK, KS Gwardia Ł
3	Norbert ŠOTA, JK Martin
3	Leonard ŠTRBJAN, MLADOSŤ PP
5	Adam RIEČIČIAR, JK Kolárovo
5	Patrik ROLKO, Judo San KNM
7	Daniel VANČO, JC Slávia STU BA
7	Zoltán BARASSÓ, Koroncói Tutti JK

MVC Mesta Martin 14.11.2026 MU13-50

Competitors: 16

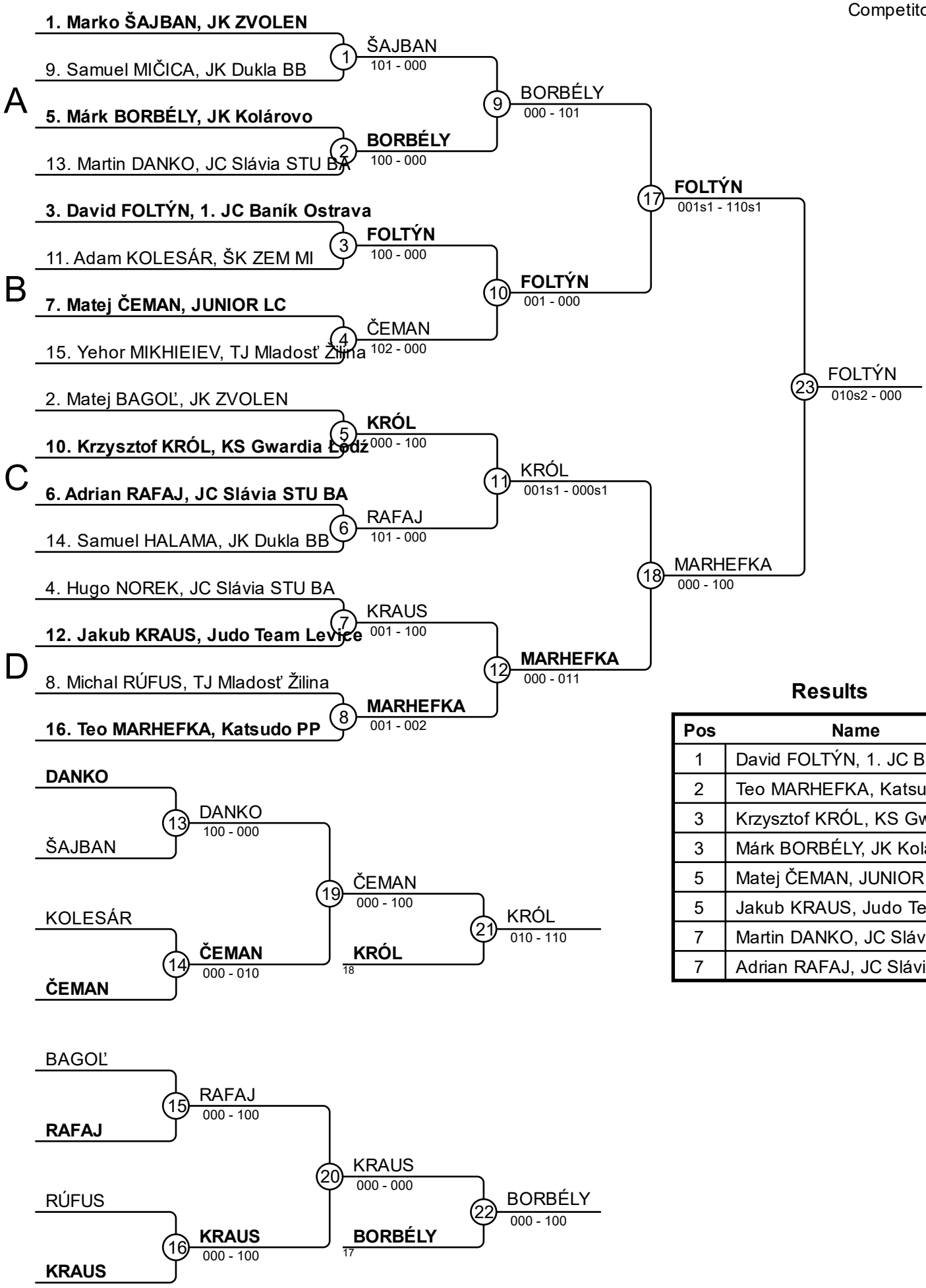

Results

Pos	Name
1	David FOLTÝN, 1. JC Baník Ostrava
2	Teo MARHEFKA, Katsudo PP
3	Krzysztof KRÓL, KS Gwardia Łódź
3	Márk BORBÉLY, JK Kolárovo
5	Matej ČEMAN, JUNIOR LC
5	Jakub KRAUS, Judo Team Levice
7	Martin DANKO, JC Slávia STU BA
7	Adrian RAFAJ, JC Slávia STU BA

MVC Mesta Martin 14.11.2026 MU13-55

Competitors: 9

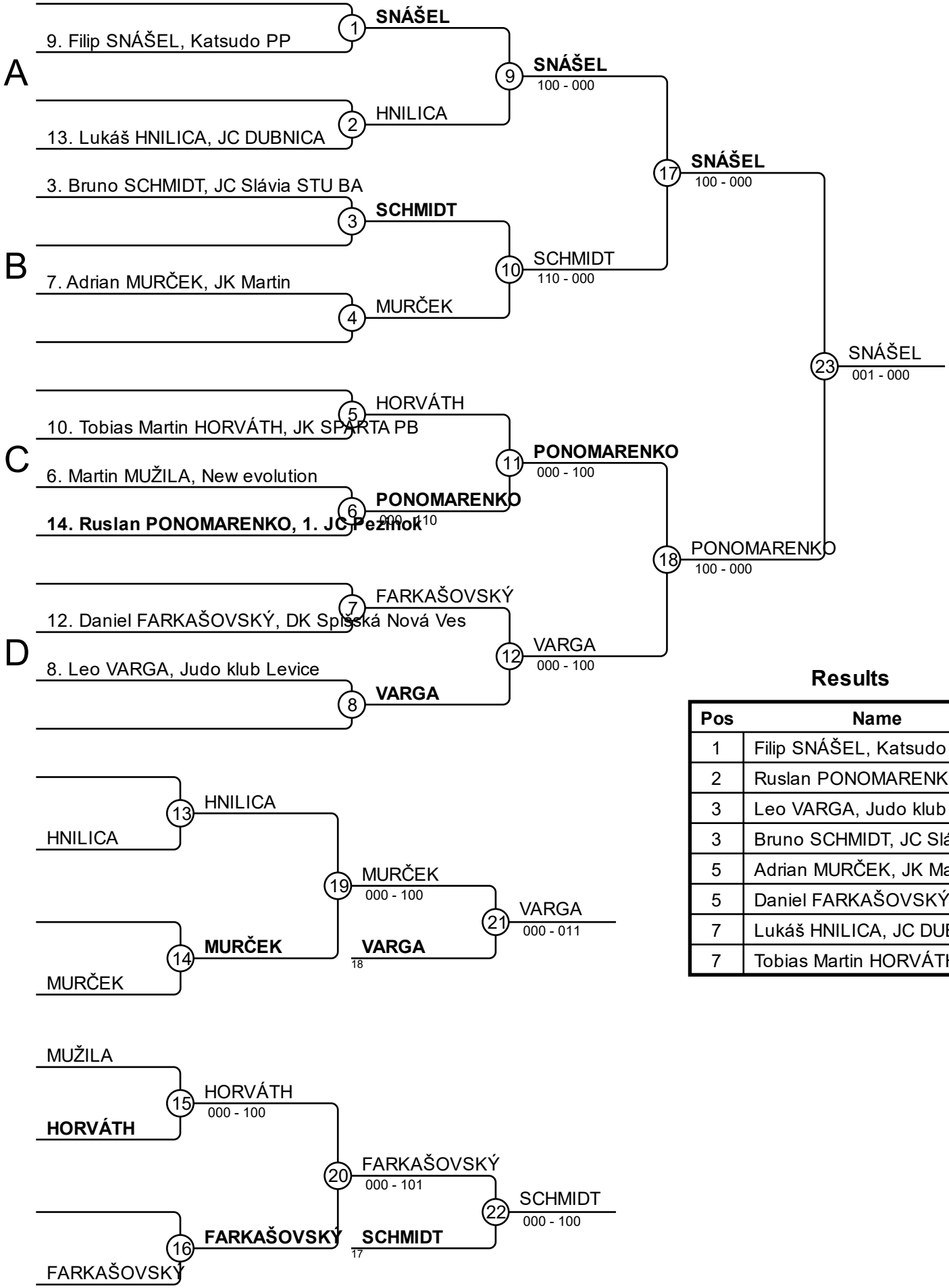

Results

Pos	Name
1	Filip SNÁŠEL, Katsudo PP
2	Ruslan PONOMARENKO, 1. JC Pez
3	Leo VARGA, Judo klub Levice
3	Bruno SCHMIDT, JC Slávia STU BA
5	Adrian MURČEK, JK Martin
5	Daniel FARKAŠOVSKÝ, DK Spišská
7	Lukáš HNILICA, JC DUBNICA
7	Tobias Martin HORVÁTH, JK SPART

MVC Mesta Martin 14.11.2026 MU13-60

Competitors: 9

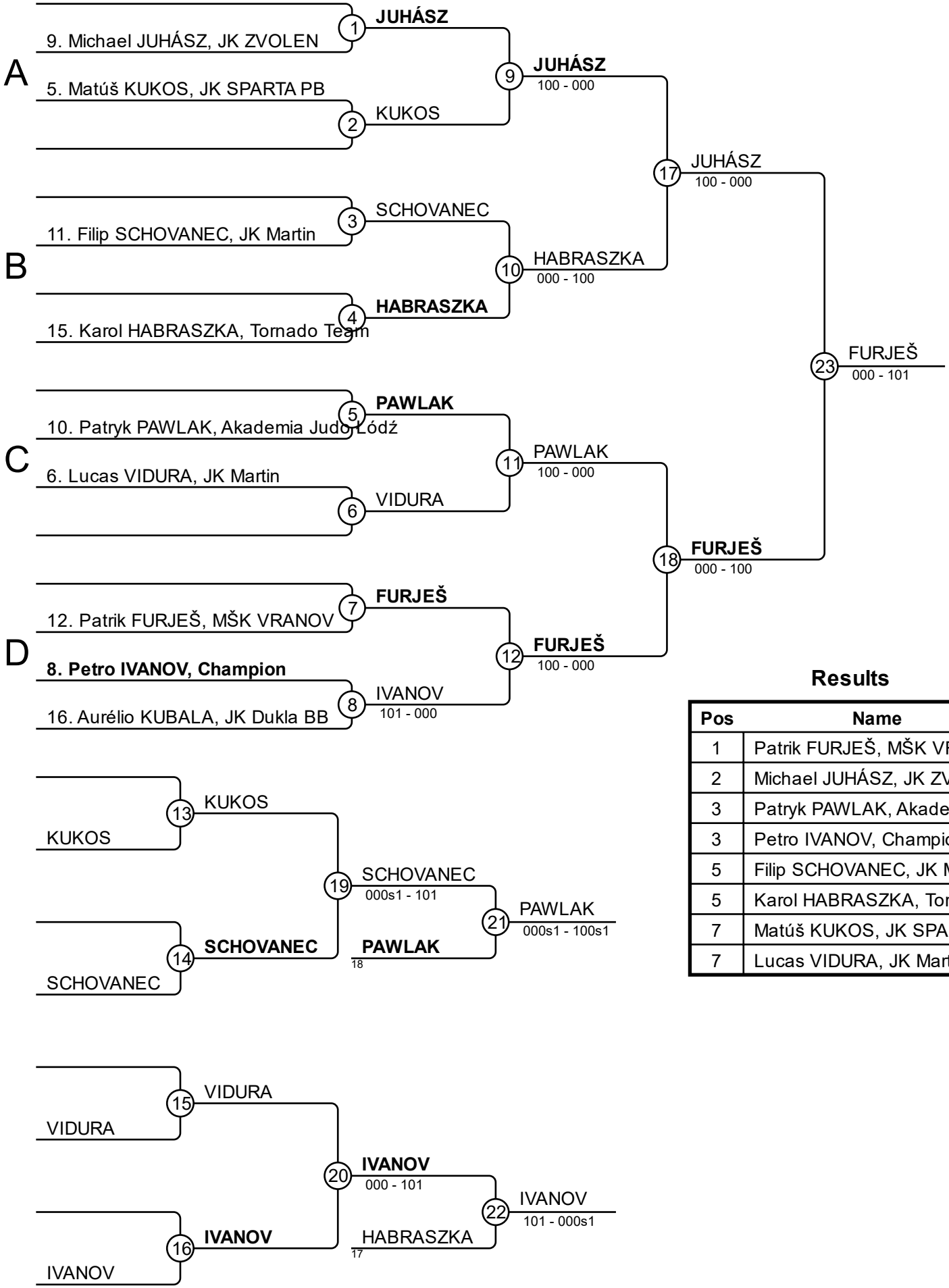

Results

Pos	Name
1	Patrik FURJEŠ, MŠK VRANOV
2	Michael JUHÁSZ, JK ZVOLEN
3	Patryk PAWLAK, Akademia Judo Łó
3	Petro IVANOV, Champion
5	Filip SCHOVANEC, JK Martin
5	Karol HABRASZKA, Tornado Team
7	Matúš KUKOS, JK SPARTA PB
7	Lucas VIDURA, JK Martin

MVC Mesta Martin 14.11.2026 MU13-66

Competitors

Competitors: 3

#	Name	Club	1	2	3	Wins	Pts	Pos
1	Juraj KOSTÚR	JK Dukla BB				0	0	3
2	Michal ŠTURÁK	Judo Košice	1			1	1	2
3	Alex MORAVEC	1. JC Pezinok	1	100		2	101	1

Matches

Match	White			Blue	Result	Time
1	Juraj KOSTÚR	1	2	**Michal ŠTURÁK**	000-002	2:00
2	Juraj KOSTÚR	1	3	**Alex MORAVEC**	000s1-001s1	2:19
3	Michal ŠTURÁK	2	3	**Alex MORAVEC**	001-100	1:53

Results

Pos	Name
1	Alex MORAVEC, 1. JC Pezinok
2	Michal ŠTURÁK, Judo Košice
3	Juraj KOSTÚR, JK Dukla BB

MVC Mesta Martin 14.11.2026 MU13-73

Competitors A

Competitors: 6

#	Name	Club	1	2	3	Wins	Pts	Pos
1	Jaroslav PUKANEC	JC DUBNICA	X	100		1	100	2
2	Barnabás NAGY	Koroncói Tutti JK		X		0	0	3
3	Jakub TÓČIK	JUNIOR LC	100	100	X	2	200	1

Matches A

Match	White			Blue	Result	Time
1	**Jaroslav PUKANEC**	1	2	Barnabás NAGY	102-001	1:27
3	Jaroslav PUKANEC	1	3	**Jakub TÓČIK**	000-100	0:13
5	Barnabás NAGY	2	3	**Jakub TÓČIK**	000-100	1:02

Competitors B

#	Name	Club	4	5	6	Wins	Pts	Pos
4	Ján MAZANEC	JK Dukla BB	X	100	100	2	200	1
5	Hugo HOĽVA	OD Slavia Prešov		X	100	1	100	2
6	Juliusz TOWPIK-SULIGA	KS Gwardia Łódź			X	0	0	3

Matches A

Match	White			Blue	Result	Time
2	**Ján MAZANEC**	4	5	Hugo HOĽVA	100-000	0:12
4	**Ján MAZANEC**	4	6	Juliusz TOWPIK-SULIGA	100-000	0:53
6	**Hugo HOĽVA**	5	6	Juliusz TOWPIK-SULIGA	100-000s1	1:03

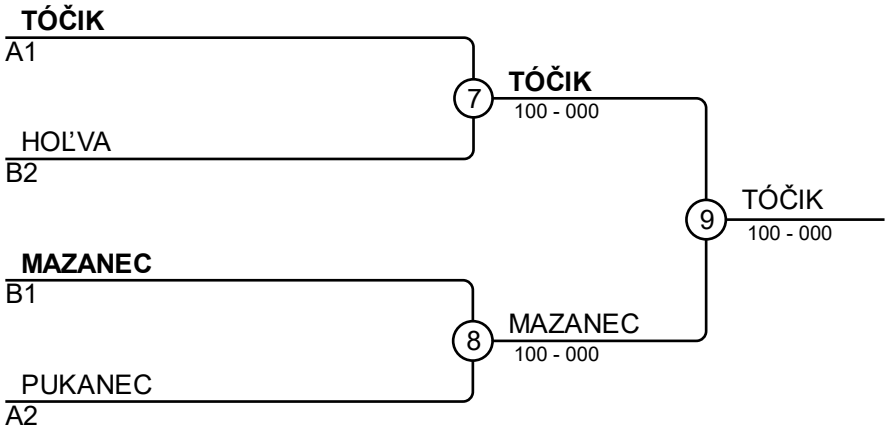

Results

Pos	Name
1	Jakub TÓČIK, JUNIOR LC
2	Ján MAZANEC, JK Dukla BB
3	Hugo HOĽVA, OD Slavia Prešov
3	Jaroslav PUKANEC, JC DUBNICA

MVC Mesta Martin 14.11.2026 MU13+73

Competitors

Competitors: 3

#	Name	Club	1	2	3	Wins	Pts	Pos
1	Boris FRANĚK	Judo Team Levice		100	100	2	200	1
2	Matúš ARBECÍK	JC DUBNICA				0	0	3
3	Maximilián ZÁHORANSKÝ	Katsudo PP		1		1	1	2

Matches

Match	White			Blue	Result	Time
1	**Boris FRANĚK**	1	2	Matúš ARBECÍK	102-000	1:07
2	**Boris FRANĚK**	1	3	Maximilián ZÁHORANSKÝ	100-000	0:19
3	Matúš ARBECÍK	2	3	**Maximilián ZÁHORANSKÝ**	000-001	2:00

Results

Pos	Name
1	Boris FRANĚK, Judo Team Levice
2	Maximilián ZÁHORANSKÝ, Katsudo PP
3	Matúš ARBECÍK, JC DUBNICA

MVC Mesta Martin 14.11.2026 FU15-44

Competitors

Competitors: 5

#	Name	Club	1	2	3	4	5	Wins	Pts	Pos
1	Vivien GOLÁŇOVÁ	JC DUBNICA		100			100	2	200	3
2	Ema POHANKOVÁ	Katsudo PP					100	1	100	4
3	Ema MIKOVÁ	ŠK ZEM MI	100	10		100	100	4	310	1
4	Natália BERNATOVÁ	JK Martin	10	100			100	3	210	2
5	Lucia PAVLÁKOVA	JK Martin						0	0	5

Matches

Match	White			Blue	Result	Time
1	**Natália BERNATOVÁ**	4	5	Lucia PAVLÁKOVA	101-000	0:46
2	**Vivien GOLÁŇOVÁ**	1	2	Ema POHANKOVÁ	100-000	1:03
3	**Ema MIKOVÁ**	3	4	Natália BERNATOVÁ	100-000	0:41
4	**Vivien GOLÁŇOVÁ**	1	5	Lucia PAVLÁKOVA	100s1-000	1:41
5	Ema POHANKOVÁ	2	3	**Ema MIKOVÁ**	000s1-010	3:00
6	Vivien GOLÁŇOVÁ	1	4	**Natália BERNATOVÁ**	000-012	3:00
7	**Ema MIKOVÁ**	3	5	Lucia PAVLÁKOVA	100-000	0:18
8	Ema POHANKOVÁ	2	4	**Natália BERNATOVÁ**	000s1-101	2:58
9	Vivien GOLÁŇOVÁ	1	3	**Ema MIKOVÁ**	000-100	2:31
10	**Ema POHANKOVÁ**	2	5	Lucia PAVLÁKOVA	100s1-000	1:21

Results

Pos	Name
1	Ema MIKOVÁ, ŠK ZEM MI
2	Natália BERNATOVÁ, JK Martin
3	Vivien GOLÁŇOVÁ, JC DUBNICA
4	Ema POHANKOVÁ, Katsudo PP
5	Lucia PAVLÁKOVA, JK Martin

MVC Mesta Martin 14.11.2026 FU15-48

Competitors

Competitors: 5

#	Name	Club	1	2	3	4	5	Wins	Pts	Pos
1	Lucia MIŠIAKOVÁ	JC DUBNICA		100				1	100	4
2	Nadia MARCOK	Tornado Team						0	0	5
3	Telimena TOSIK	Akademia Judo Łódź	100	100				2	200	3
4	Lea SLOVÁKOVÁ	TJ Mladost RS	100	100	100		100	4	400	1
5	Ella ČURMANOVÁ	Katsudo PP	100	100	100			3	300	2

Matches

Match	White			Blue	Result	Time
1	**Lea SLOVÁKOVÁ**	4	5	Ella ČURMANOVÁ	101-001	1:14
2	**Lucia MIŠIAKOVÁ**	1	2	Nadia MARCOK	101-000	0:23
3	Telimena TOSIK	3	4	**Lea SLOVÁKOVÁ**	000-101	0:40
4	Lucia MIŠIAKOVÁ	1	5	**Ella ČURMANOVÁ**	000-101	0:30
5	Nadia MARCOK	2	3	**Telimena TOSIK**	000-100	0:06
6	Lucia MIŠIAKOVÁ	1	4	**Lea SLOVÁKOVÁ**	000-100	0:36
7	Telimena TOSIK	3	5	**Ella ČURMANOVÁ**	000-100	0:14
8	Nadia MARCOK	2	4	**Lea SLOVÁKOVÁ**	000-100	0:14
9	Lucia MIŠIAKOVÁ	1	3	**Telimena TOSIK**	000-100	0:24
10	Nadia MARCOK	2	5	**Ella ČURMANOVÁ**	000-100	0:08

Results

Pos	Name
1	Lea SLOVÁKOVÁ, TJ Mladost RS
2	Ella ČURMANOVÁ, Katsudo PP
3	Telimena TOSIK, Akademia Judo Łódź
4	Lucia MIŠIAKOVÁ, JC DUBNICA
5	Nadia MARCOK, Tornado Team

MVC Mesta Martin 14.11.2026 FU15-52

Competitors A

Competitors: 6

#	Name	Club	1	2	3	Wins	Pts	Pos
1	Edina GAJDOŠOVÁ	JUNIOR LC	X	100		1	100	2
2	Adela BACHRATÁ	JK TRNAVA		X		0	0	3
3	Nina KYSEĽOVÁ	ŠK ZEM MI	100	100	X	2	200	1

Matches A

Match	White			Blue	Result	Time
1	**Edina GAJDOŠOVÁ**	1	2	Adela BACHRATÁ	100-000	2:30
3	Edina GAJDOŠOVÁ	1	3	**Nina KYSEĽOVÁ**	000-100	2:17
5	Adela BACHRATÁ	2	3	**Nina KYSEĽOVÁ**	000-100	0:41

Competitors B

#	Name	Club	4	5	6	Wins	Pts	Pos
4	Sofia FIĽKOVÁ	JUNIOR LC	X			0	0	3
5	Daniela HEDVIGIOVÁ	TJ Mladost RS	100	X		1	100	2
6	Judyta BLECHARSKA	Błękitni MPEC	100	100	X	2	200	1

Matches A

Match	White			Blue	Result	Time
2	Sofia FIĽKOVÁ	4	5	**Daniela HEDVIGIOVÁ**	000-100	1:30
4	Sofia FIĽKOVÁ	4	6	**Judyta BLECHARSKA**	000-100	0:10
6	Daniela HEDVIGIOVÁ	5	6	**Judyta BLECHARSKA**	000-110	2:04

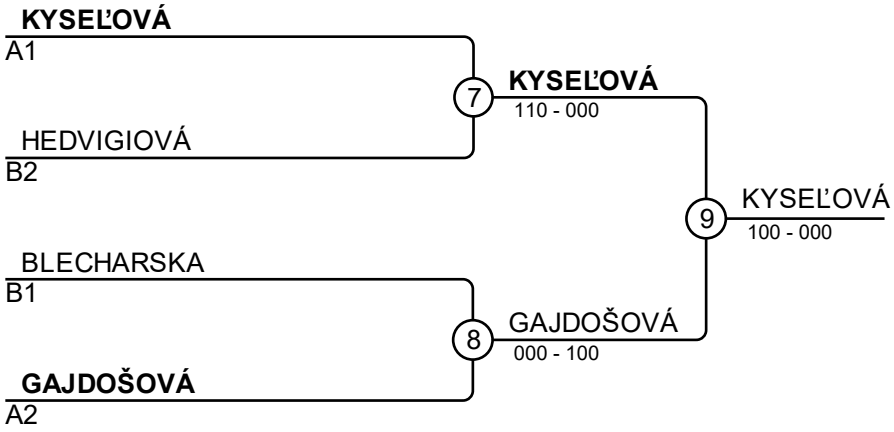

Results

Pos	Name
1	Nina KYSEĽOVÁ, ŠK ZEM MI
2	Edina GAJDOŠOVÁ, JUNIOR LC
3	Daniela HEDVIGIOVÁ, TJ Mladost RS
3	Judyta BLECHARSKA, Błękitni MPEC

MVC Mesta Martin 14.11.2026 FU15-57

Competitors A

Competitors: 8

#	Name	Club	1	2	3	4	Wins	Pts	Pos
1	Tamara ĎALOGOVÁ	JUNIOR LC	X	100			1	100	3
2	Dominika BIGANIČ	DK Spišská Nová Ves		X			0	0	4
3	Svetlana MASARYKOVÁ	Judo Team Levice	100	100	X	100	3	300	1
4	Amelia KUDŁACIK	Tornado Team	100	100		X	2	200	2

Matches A

Match	White			Blue	Result	Time
1	**Tamara ĎALOGOVÁ**	1	2	Dominika BIGANIČ	100-000	1:08
3	**Svetlana MASARYKOVÁ**	3	4	Amelia KUDŁACIK	100-000	2:25
5	Tamara ĎALOGOVÁ	1	3	**Svetlana MASARYKOVÁ**	000s1-101s1	2:11
7	Dominika BIGANIČ	2	4	**Amelia KUDŁACIK**	000-100	0:08
9	Tamara ĎALOGOVÁ	1	4	**Amelia KUDŁACIK**	001s1-100	3:00
11	Dominika BIGANIČ	2	3	**Svetlana MASARYKOVÁ**	000-101	0:42

Competitors B

#	Name	Club	5	6	7	8	Wins	Pts	Pos
5	Simona BEDNÁROVÁ	JK Dukla BB	X	100	100	100	3	300	1
6	Karin JAVOROVÁ	Sokol Vrutky		X	100	100	2	200	2
7	Helena JÓŹWICKA	Akademia Judo Łódź			X		0	0	4
8	Žofia KRNÁČOVÁ	JK PS Bratislava			100	X	1	100	3

Matches A

Match	White			Blue	Result	Time
2	**Simona BEDNÁROVÁ**	5	6	Karin JAVOROVÁ	100-000s1	1:49
4	Helena JÓŹWICKA	7	8	**Žofia KRNÁČOVÁ**	000-100	0:13
6	**Simona BEDNÁROVÁ**	5	7	Helena JÓŹWICKA	100-000	0:07
8	**Karin JAVOROVÁ**	6	8	Žofia KRNÁČOVÁ	101-001	2:46
10	**Simona BEDNÁROVÁ**	5	8	Žofia KRNÁČOVÁ	100-001	0:45
12	**Karin JAVOROVÁ**	6	7	Helena JÓŹWICKA	100-000	0:12

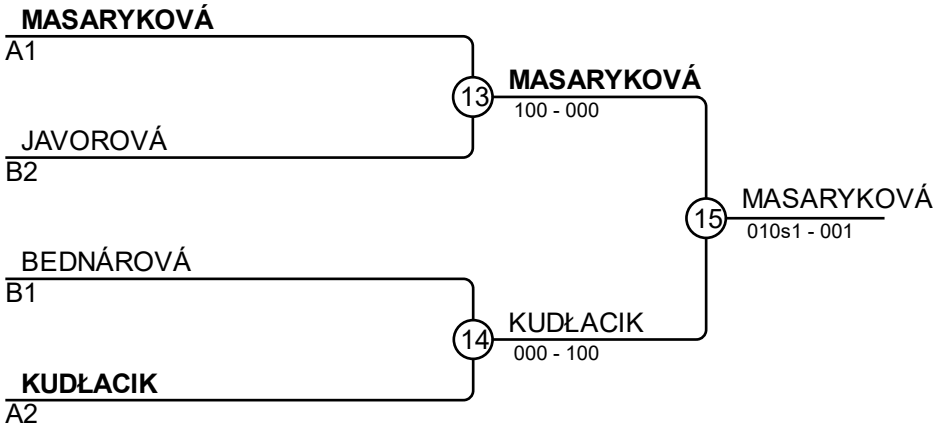

Results

Pos	Name
1	Svetlana MASARYKOVÁ, Judo Team Levice
2	Amelia KUDŁACIK, Tornado Team
3	Karin JAVOROVÁ, Sokol Vrutky
3	Simona BEDNÁROVÁ, JK Dukla BB

MVC Mesta Martin 14.11.2026 FU15-63

Competitors

Competitors: 4

#	Name	Club	1	2	3	4	Wins	Pts	Pos
1	Zsófia JÁNOSI	JUNIOR LC		100	100	100	3	300	1
2	Hana ŠEFFEROVÁ	TJ Mladosť Žilina			100	100	2	200	2
3	Alica POTOKOVÁ	DK Spišská Nová Ves				100	1	100	3
4	Nela HAŽÍKOVÁ	Judo San KNM					0	0	4

Matches

Match	White			Blue	Result	Time
1	**Zsófia JÁNOSI**	1	2	Hana ŠEFFEROVÁ	100-002	1:43
2	**Alica POTOKOVÁ**	3	4	Nela HAŽÍKOVÁ	100-000	0:08
3	**Zsófia JÁNOSI**	1	3	Alica POTOKOVÁ	100-000	0:48
4	**Hana ŠEFFEROVÁ**	2	4	Nela HAŽÍKOVÁ	100-000	0:11
5	**Zsófia JÁNOSI**	1	4	Nela HAŽÍKOVÁ	100-000	0:10
6	**Hana ŠEFFEROVÁ**	2	3	Alica POTOKOVÁ	100s1-001	2:02

Results

Pos	Name
1	Zsófia JÁNOSI, JUNIOR LC
2	Hana ŠEFFEROVÁ, TJ Mladosť Žilina
3	Alica POTOKOVÁ, DK Spišská Nová Ves
4	Nela HAŽÍKOVÁ, Judo San KNM

MVC Mesta Martin 14.11.2026 FU15-70

Competitors

Competitors: 4

#	Name	Club	1	2	3	4	Wins	Pts	Pos
1	Laura ŠEBÍKOVÁ	TJ Mladosť Žilina					0	0	4
2	Dominika DUBCOVÁ	TJ Mladosť Žilina	10			100	2	110	2
3	Sofia MOZOĽOVÁ	JK Dukla BB	100	100		100	3	300	1
4	Vladimíra CACHOVANOVÁ	TJ SOKOL PD	100				1	100	3

Matches

Match	White			Blue	Result	Time
1	Laura ŠEBÍKOVÁ	1	2	**Dominika DUBCOVÁ**	000-010	0:44
2	**Sofia MOZOĽOVÁ**	3	4	Vladimíra CACHOVANOVÁ	101-000s1	0:50
3	Laura ŠEBÍKOVÁ	1	3	**Sofia MOZOĽOVÁ**	000-100	0:00
4	**Dominika DUBCOVÁ**	2	4	Vladimíra CACHOVANOVÁ	100-000	0:07
5	Laura ŠEBÍKOVÁ	1	4	**Vladimíra CACHOVANOVÁ**	000-100	0:00
6	Dominika DUBCOVÁ	2	3	**Sofia MOZOĽOVÁ**	010-101	0:30

Results

Pos	Name
1	Sofia MOZOĽOVÁ, JK Dukla BB
2	Dominika DUBCOVÁ, TJ Mladosť Žilina
3	Vladimíra CACHOVANOVÁ, TJ SOKOL PD
4	Laura ŠEBÍKOVÁ, TJ Mladosť Žilina

MVC Mesta Martin 14.11.2026 FU15+70

Competitors

Competitors: 4

#	Name	Club	1	2	3	4	Wins	Pts	Pos
1	Miriam OLÁHOVÁ	1. JC Pezinok		1	100	10	3	111	1
2	Ella FILKOROVA	JK Dukla BB			100		1	100	3
3	Nina ŠALÁTOVÁ	Judo San KNM					0	0	4
4	Anabela ŠTVRTECKÁ	Strojár Malacky		10	100		2	110	2

Matches

Match	White			Blue	Result	Time
1	**Miriam OLÁHOVÁ**	1	2	Ella FILKOROVA	001s1-000s1	3:40
2	Nina ŠALÁTOVÁ	3	4	**Anabela ŠTVRTECKÁ**	000-100	0:28
3	**Miriam OLÁHOVÁ**	1	3	Nina ŠALÁTOVÁ	100-000	0:32
4	Ella FILKOROVA	2	4	**Anabela ŠTVRTECKÁ**	000-010	3:00
5	**Miriam OLÁHOVÁ**	1	4	Anabela ŠTVRTECKÁ	010s1-002s1	3:00
6	**Ella FILKOROVA**	2	3	Nina ŠALÁTOVÁ	102-000	1:28

Results

Pos	Name
1	Miriam OLÁHOVÁ, 1. JC Pezinok
2	Anabela ŠTVRTECKÁ, Strojár Malacky
3	Ella FILKOROVA, JK Dukla BB
4	Nina ŠALÁTOVÁ, Judo San KNM

MVC Mesta Martin 14.11.2026 MU15-38

Competitors

Competitors: 5

#	Name	Club	1	2	3	4	5	Wins	Pts	Pos
1	Adam KUCHÁR	MŠK VRANOV					100	1	100	4
2	Richard HRTÁNEK	JK Martin	100		100		100	3	300	2
3	Jan MATYJA	KS Gwardia Łódź	100				100	2	200	3
4	Oliver SIVÁK	1. JC Pezinok	100	100	100		100	4	400	1
5	Adrián ČERŇAN	TJ Mladosť Žilina						0	0	5

Matches

Match	White			Blue	Result	Time
1	**Oliver SIVÁK**	4	5	Adrián ČERŇAN	100-000	0:23
2	Adam KUCHÁR	1	2	**Richard HRTÁNEK**	001-100	1:50
3	Jan MATYJA	3	4	**Oliver SIVÁK**	001-100	2:06
4	**Adam KUCHÁR**	1	5	Adrián ČERŇAN	100-000	0:54
5	**Richard HRTÁNEK**	2	3	Jan MATYJA	101-000	1:51
6	Adam KUCHÁR	1	4	**Oliver SIVÁK**	000-100	1:23
7	**Jan MATYJA**	3	5	Adrián ČERŇAN	100-000	0:05
8	Richard HRTÁNEK	2	4	**Oliver SIVÁK**	001-111	1:55
9	Adam KUCHÁR	1	3	**Jan MATYJA**	000-100	0:47
10	**Richard HRTÁNEK**	2	5	Adrián ČERŇAN	100-000	0:17

Results

Pos	Name
1	Oliver SIVÁK, 1. JC Pezinok
2	Richard HRTÁNEK, JK Martin
3	Jan MATYJA, KS Gwardia Łódź
4	Adam KUCHÁR, MŠK VRANOV
5	Adrián ČERŇAN, TJ Mladosť Žilina

MVC Mesta Martin 14.11.2026 MU15-42

Competitors A

Competitors: 7

#	Name	Club	1	2	3	4	Wins	Pts	Pos
1	Šimon ČENČARIK	ŠK ZEM MI	X			100	1	100	3
2	Dominik MATLOVIČ	Strojár Malacky	10	X		100	2	110	2
3	Julian KOLAK	Błękitni MPEC	100	100	X	100	3	300	1
4	Patrik LAHITA	New evolution				X	0	0	4

Matches A

Match	White			Blue	Result	Time
1	Šimon ČENČARIK	1	2	**Dominik MATLOVIČ**	001s1-010s2	3:00
2	**Julian KOLAK**	3	4	Patrik LAHITA	100-000	0:46
4	Šimon ČENČARIK	1	3	**Julian KOLAK**	000-100	0:10
5	**Dominik MATLOVIČ**	2	4	Patrik LAHITA	101-000	0:48
7	**Šimon ČENČARIK**	1	4	Patrik LAHITA	100-000	1:33
8	Dominik MATLOVIČ	2	3	**Julian KOLAK**	000-100	0:12

Competitors B

#	Name	Club	5	6	7	Wins	Pts	Pos
5	Ivan VAVILKIN	MŠK VRANOV	X		100	1	100	2
6	Damián NAGY	TJ SOKOL PD	1	X	100	2	101	1
7	Benjamín BALÁŽ	ŠKP BB			X	0	0	3

Matches A

Match	White			Blue	Result	Time
3	Ivan VAVILKIN	5	6	**Damián NAGY**	000s1-001s2	3:40
6	**Ivan VAVILKIN**	5	7	Benjamín BALÁŽ	102-000s1	2:51
9	**Damián NAGY**	6	7	Benjamín BALÁŽ	101-000	1:05

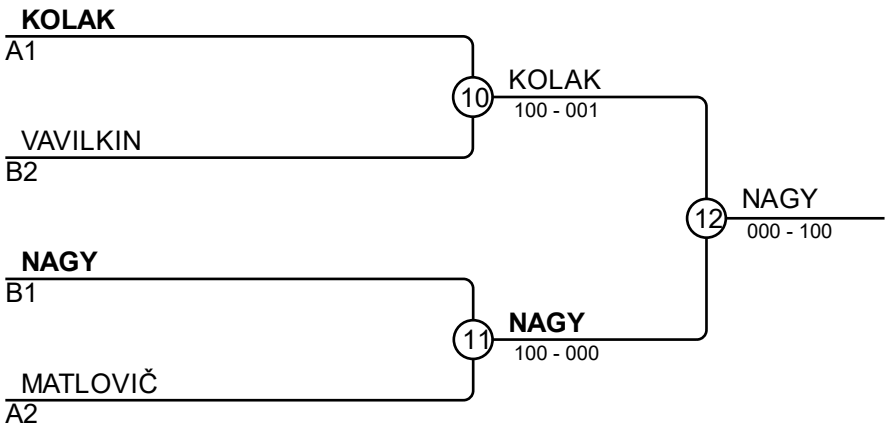

Results

Pos	Name
1	Damián NAGY, TJ SOKOL PD
2	Julian KOLAK, Błękitni MPEC
3	Ivan VAVILKIN, MŠK VRANOV
3	Dominik MATLOVIČ, Strojár Malacky

MVC Mesta Martin 14.11.2026 MU15-46

Competitors

Competitors: 4

#	Name	Club	1	2	3	4	Wins	Pts	Pos
1	Martin MALÍK	1. JC Pezinok		100	100	100	3	300	1
2	Rodan PRAMUKA	DK Spišská Nová Ves					0	0	4
3	Marek PALOČKO	Katsudo PP		100		100	2	200	2
4	Alexander MIKUŠ	1. JC Trenčín		100			1	100	3

Matches

Match	White			Blue	Result	Time
1	**Martin MALÍK**	1	2	Rodan PRAMUKA	101-000	1:15
2	**Marek PALOČKO**	3	4	Alexander MIKUŠ	100-000	0:09
3	**Martin MALÍK**	1	3	Marek PALOČKO	100s1-010	1:55
4	Rodan PRAMUKA	2	4	**Alexander MIKUŠ**	000-100	0:32
5	**Martin MALÍK**	1	4	Alexander MIKUŠ	100-001s1	1:44
6	Rodan PRAMUKA	2	3	**Marek PALOČKO**	000-100	0:00

Results

Pos	Name
1	Martin MALÍK, 1. JC Pezinok
2	Marek PALOČKO, Katsudo PP
3	Alexander MIKUŠ, 1. JC Trenčín
4	Rodan PRAMUKA, DK Spišská Nová Ves

MVC Mesta Martin 14.11.2026 MU15-50

Competitors: 12

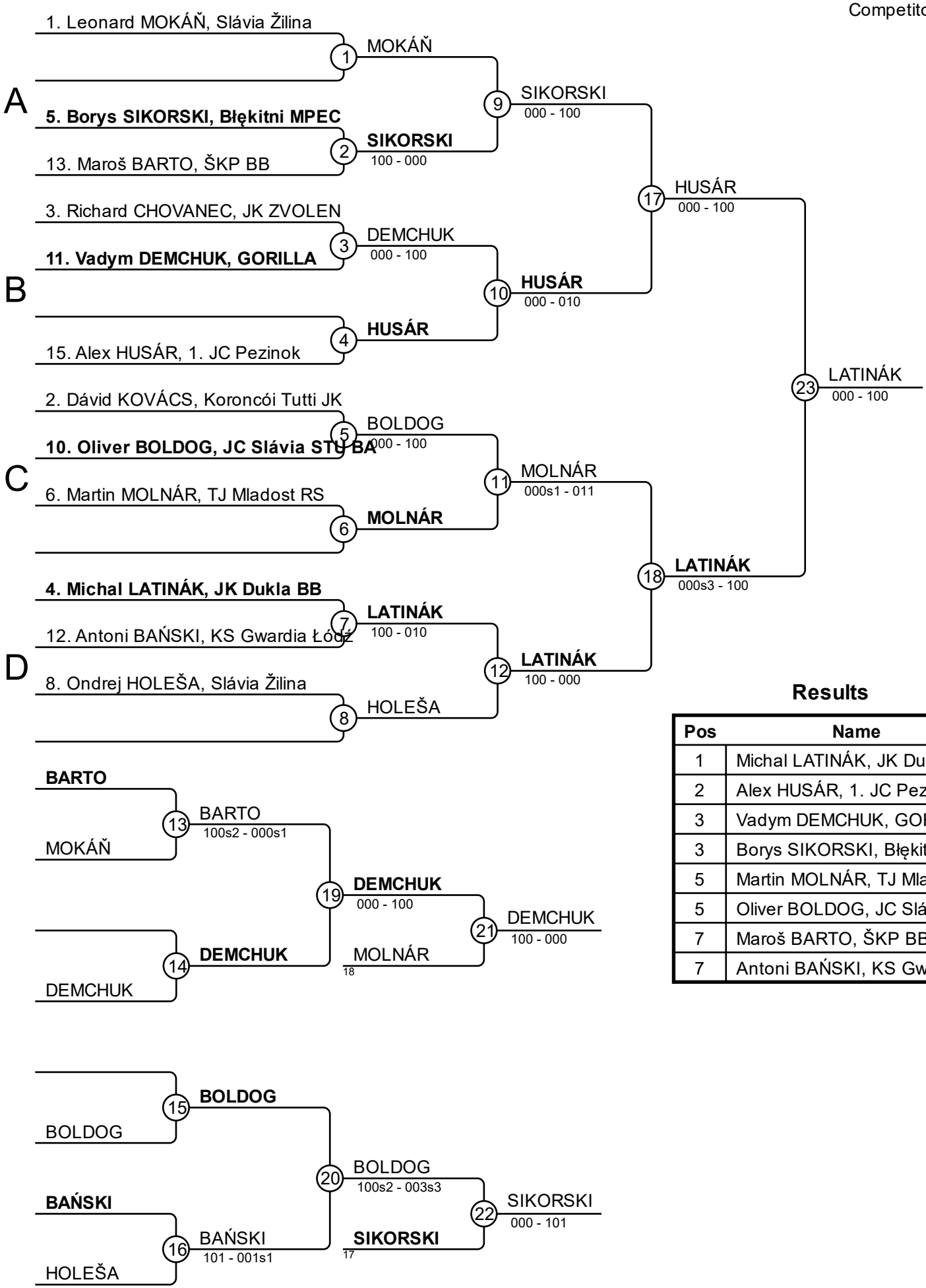

Results

Pos	Name
1	Michal LATINÁK, JK Dukla BB
2	Alex HUSÁR, 1. JC Pezinok
3	Vadym DEMCHUK, GORILLA
3	Borys SIKORSKI, Błękitni MPEC
5	Martin MOLNÁR, TJ Mladost RS
5	Oliver BOLDOG, JC Slávia STU BA
7	Maroš BARTO, ŠKP BB
7	Antoni BAŃSKI, KS Gwardia Łódź

MVC Mesta Martin 14.11.2026 MU15-55

Competitors A

Competitors: 7

#	Name	Club	1	2	3	4	Wins	Pts	Pos
1	Peter HURAJ	Judo klub Levice	X				0	0	4
2	Gergő LÉVAI	Egri VSI	100	X	100		2	200	2
3	Jan WADOWSKI	KS CIESZYN	100		X		1	100	3
4	Maxim MÁŤUŠ	1. JC Pezinok	100	1	100	X	3	201	1

Matches A

Match	White			Blue	Result	Time
1	Peter HURAJ	1	2	**Gergő LÉVAI**	000-100	0:35
2	Jan WADOWSKI	3	4	**Maxim MÁŤUŠ**	000-110	1:35
4	Peter HURAJ	1	3	**Jan WADOWSKI**	000-100	1:21
5	Gergő LÉVAI	2	4	**Maxim MÁŤUŠ**	000-001	4:27
7	Peter HURAJ	1	4	**Maxim MÁŤUŠ**	000s1-101s1	1:02
8	**Gergő LÉVAI**	2	3	Jan WADOWSKI	100-000	1:12

Competitors B

#	Name	Club	5	6	7	Wins	Pts	Pos
5	Roland TARJAN	OD Slavia Prešov	X	100		1	100	2
6	Yaroslav BARSKYI	MŠK VRANOV		X		0	0	3
7	Simon SEKHEDI	JUNIOR LC	100	100	X	2	200	1

Matches A

Match	White			Blue	Result	Time
3	**Roland TARJAN**	5	6	Yaroslav BARSKYI	101-011	2:06
6	Roland TARJAN	5	7	**Simon SEKHEDI**	000-100	2:18
9	Yaroslav BARSKYI	6	7	**Simon SEKHEDI**	000-100	0:56

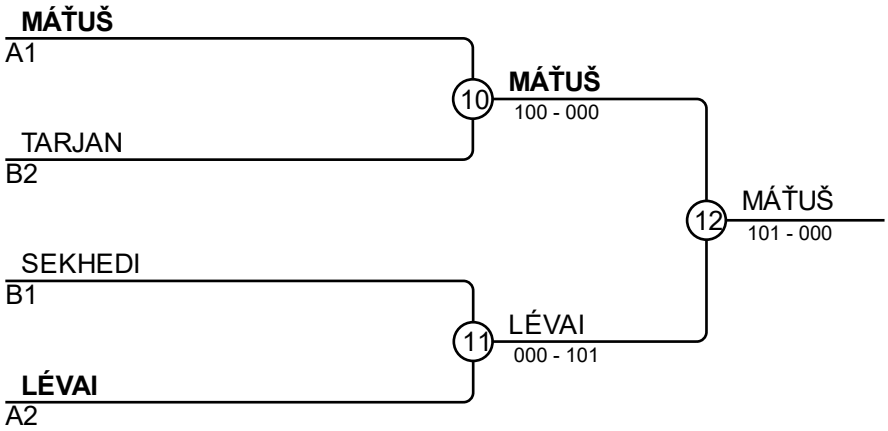

Results

Pos	Name
1	Maxim MÁŤUŠ, 1. JC Pezinok
2	Gergő LÉVAI, Egri VSI
3	Roland TARJAN, OD Slavia Prešov
3	Simon SEKHEDI, JUNIOR LC

MVC Mesta Martin 14.11.2026 MU15-60

Competitors: 14

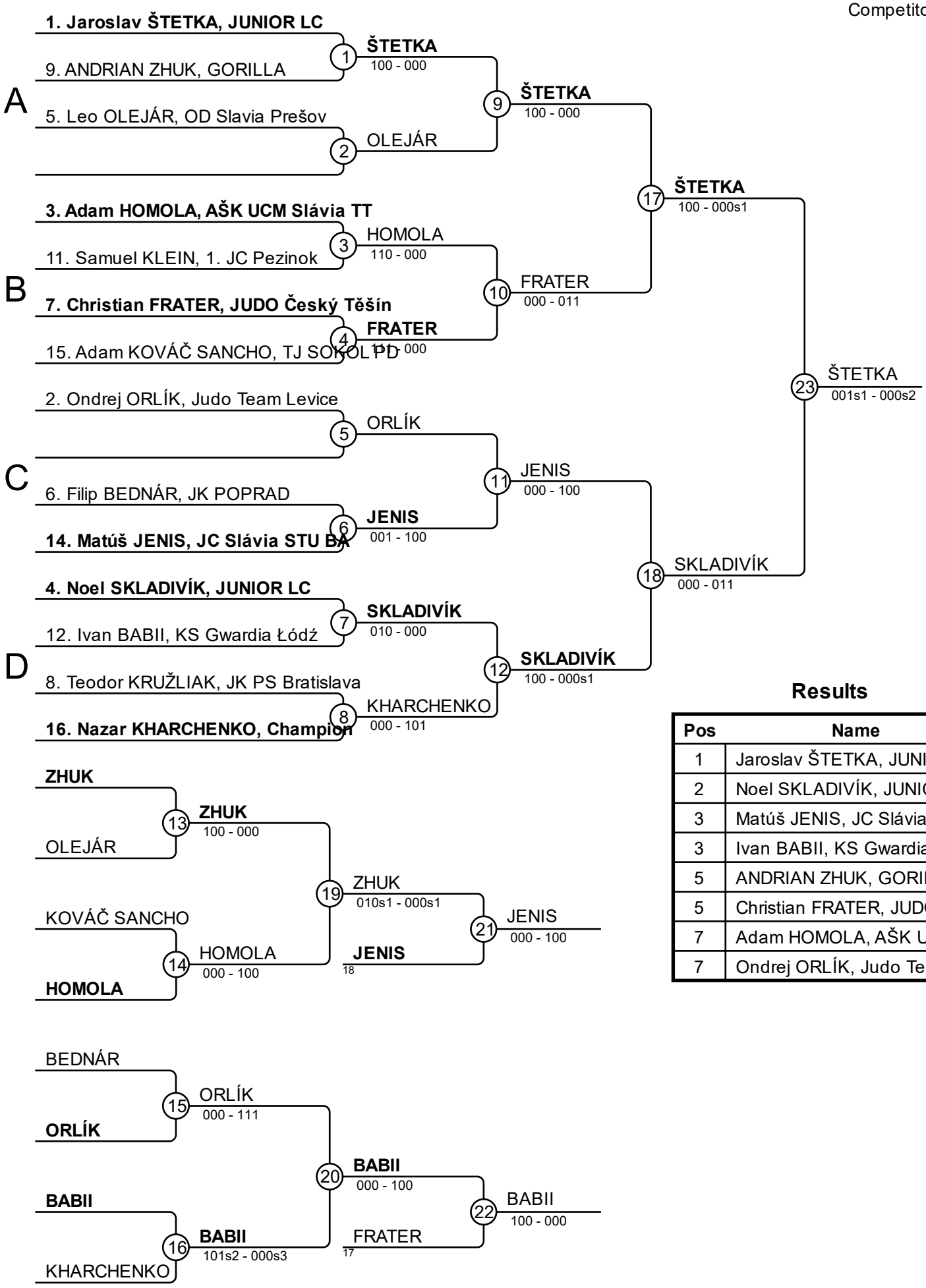

Results

Pos	Name
1	Jaroslav ŠTETKA, JUNIOR LC
2	Noel SKLADIVÍK, JUNIOR LC
3	Matúš JENIS, JC Slávia STU BA
3	Ivan BABII, KS Gwardia Łódź
5	ANDRIAN ZHUK, GORILLA
5	Christian FRATER, JUDO Český Těš
7	Adam HOMOLA, AŠK UCM Slávia T
7	Ondrej ORLÍK, Judo Team Levice

MVC Mesta Martin 14.11.2026 MU15-66

Competitors: 19

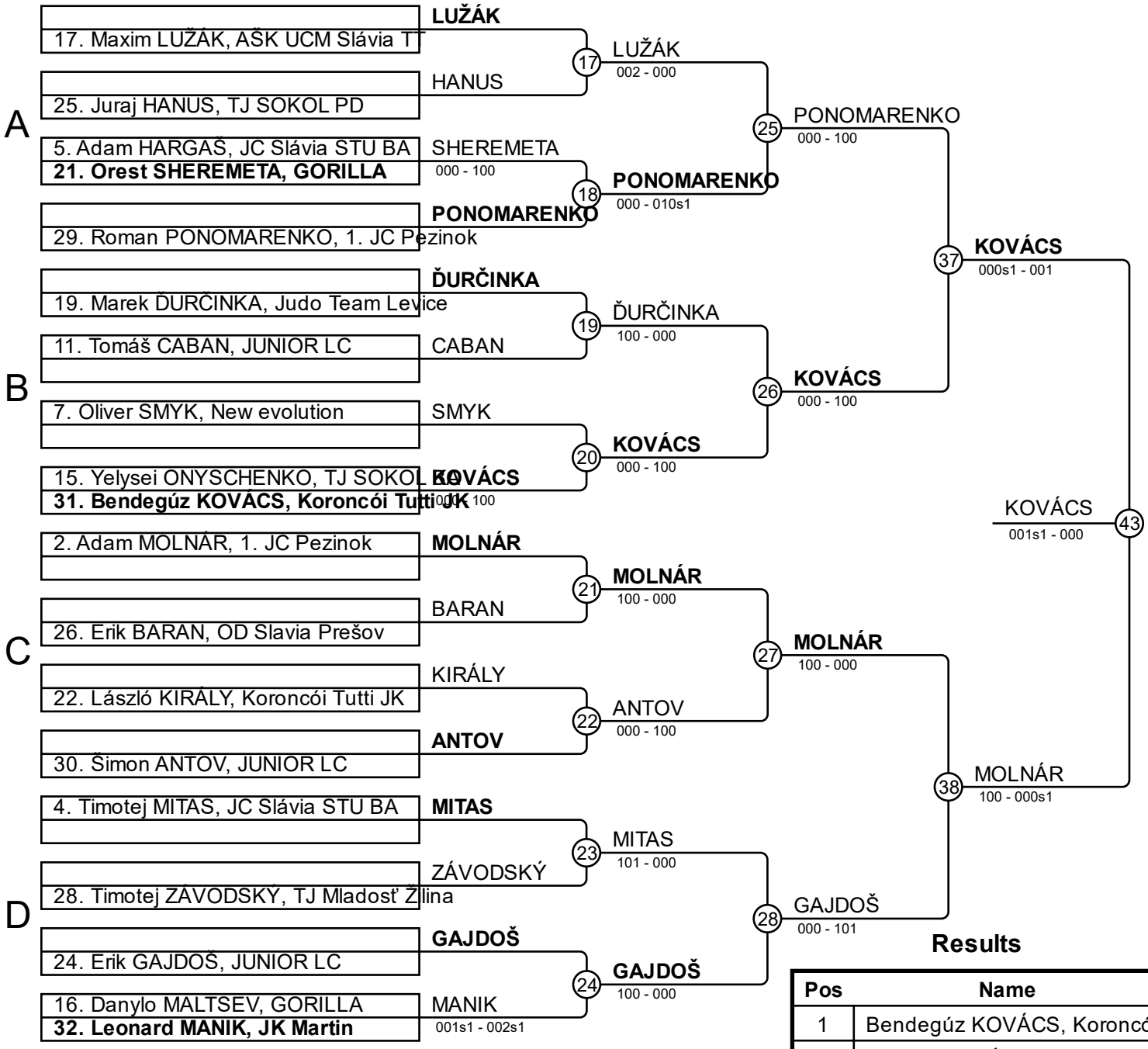

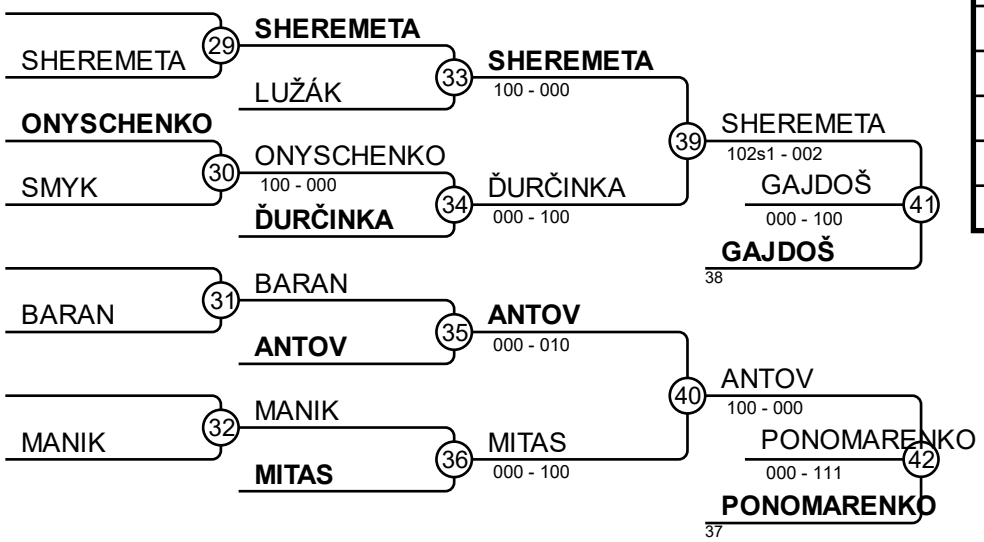

Results

Pos	Name
1	Bendegúz KOVÁCS, Koroncói Tutti
2	Adam MOLNÁR, 1. JC Pezinok
3	Erik GAJDOŠ, JUNIOR LC
3	Roman PONOMARENKO, 1. JC Pez
5	Orest SHEREMETA, GORILLA
5	Šimon ANTOV, JUNIOR LC
7	Marek ĎURČINKA, Judo Team Levic
7	Timotej MITAS, JC Slávia STU BA

MVC Mesta Martin 14.11.2026 MU15-73

Competitors: 10

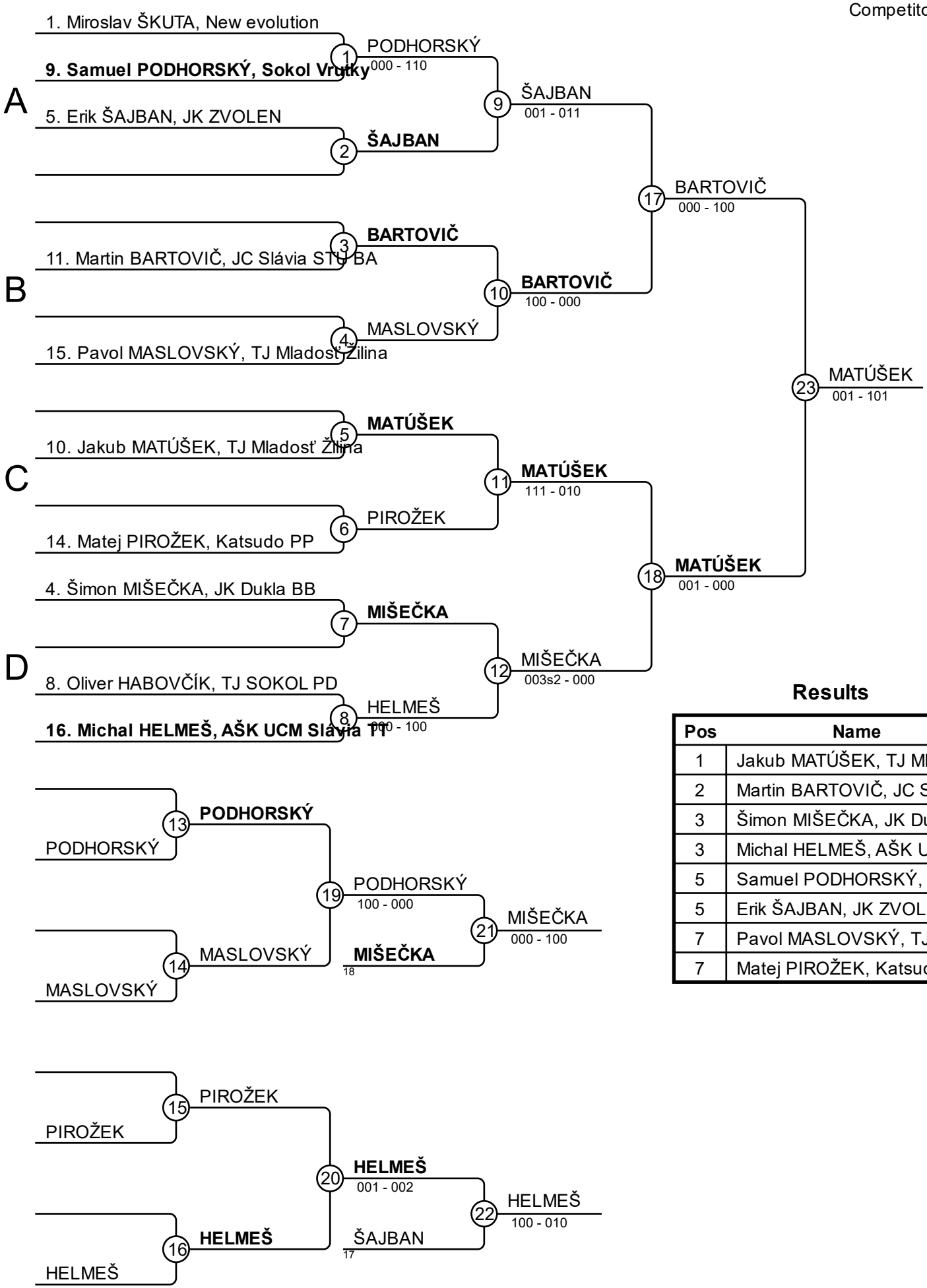

Results

Pos	Name
1	Jakub MATÚŠEK, TJ Mladosť Žilina
2	Martin BARTOVIČ, JC Slávia STU BA
3	Šimon MIŠEČKA, JK Dukla BB
3	Michal HELMEŠ, AŠK UCM Slávia TT
5	Samuel PODHORSKÝ, Sokol Vrutky
5	Erik ŠAJBAN, JK ZVOLEN
7	Pavol MASLOVSKÝ, TJ Mladosť Žilina
7	Matej PIROŽEK, Katsudo PP

MVC Mesta Martin 14.11.2026 MU15-81

Competitors A

Competitors: 7

#	Name	Club	1	2	3	4	Wins	Pts	Pos
1	Viktor DOHNÁNYI	Lokomotíva Judo RS	X	100			1	100	2
2	Alexej KALMAN	Katsudo PP		X	100		1	100	3
3	Nikodem BARANOWSKI	KS Gwardia Łódź	10		X		1	10	4
4	Daniel NÔTA	JUNIOR LC	100	100	100	X	3	300	1

Matches A

Match	White			Blue	Result	Time
1	**Viktor DOHNÁNYI**	1	2	Alexej KALMAN	100s1-001	1:52
2	Nikodem BARANOWSKI	3	4	**Daniel NÔTA**	000-103	2:10
4	Viktor DOHNÁNYI	1	3	**Nikodem BARANOWSKI**	001-010	3:00
5	Alexej KALMAN	2	4	**Daniel NÔTA**	000-101	0:22
7	Viktor DOHNÁNYI	1	4	**Daniel NÔTA**	000-100	0:31
8	**Alexej KALMAN**	2	3	Nikodem BARANOWSKI	101-000	0:51

Competitors B

#	Name	Club	5	6	7	Wins	Pts	Pos
5	Tomáš FÖLDI	Lokomotíva Judo RS	X			0	0	3
6	Leonardo RIZZO	New evolution	100	X		1	100	2
7	Mateusz MURAWSKI	Akademia Judo Łódź	100	100	X	2	200	1

Matches A

Match	White			Blue	Result	Time
3	Tomáš FÖLDI	5	6	**Leonardo RIZZO**	000-110	0:17
6	Tomáš FÖLDI	5	7	**Mateusz MURAWSKI**	000-101	0:58
9	Leonardo RIZZO	6	7	**Mateusz MURAWSKI**	000-110	1:18

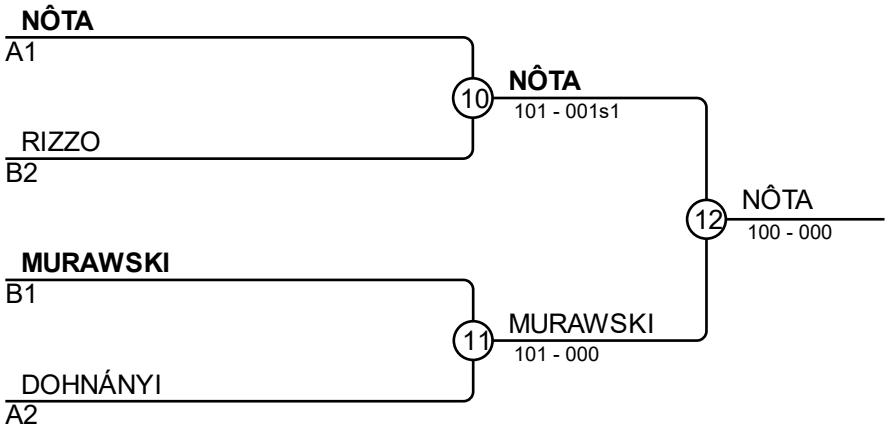

Results

Pos	Name
1	Daniel NÔTA, JUNIOR LC
2	Mateusz MURAWSKI, Akademia Judo Łódź
3	Leonardo RIZZO, New evolution
3	Viktor DOHNÁNYI, Lokomotíva Judo RS

MVC Mesta Martin 14.11.2026 MU15+81

Competitors

Competitors: 2

#	Name	Club	1	2	1	2	1	2	Wins	Pts	Pos
1	Ivan KOSTIAK	Katsudo PP		100		100			2	200	1
2	Jakub FRANĚK	Judo Team Levice							0	0	2

Matches

Match	White			Blue	Result	Time
1	**Ivan KOSTIAK**	1	2	Jakub FRANĚK	100-000	1:17
2	**Ivan KOSTIAK**	1	2	Jakub FRANĚK	100-000	1:22
3	Ivan KOSTIAK	1	2	Jakub FRANĚK		

Results

Pos	Name
1	Ivan KOSTIAK, Katsudo PP
2	Jakub FRANĚK, Judo Team Levice

MVC Mesta Martin 14.11.2026 FU18-48

Competitors

Competitors: 4

#	Name	Club	1	2	3	4	Wins	Pts	Pos
1	Sára POHANKOVÁ	Katsudo PP			100	100	2	200	1
2	Michaela SLÁVIKOVÁ	1. JC Pezinok	100			100	2	200	2
3	Laura OČKOVÁ	JK Martin		100		100	2	200	3
4	Sabrína ORAČKOVÁ	JK SPARTA PB					0	0	4

Matches

Match	White			Blue	Result	Time
1	Sára POHANKOVÁ	1	2	**Michaela SLÁVIKOVÁ**	000-100	1:11
2	**Laura OČKOVÁ**	3	4	Sabrína ORAČKOVÁ	101-000	0:59
3	**Sára POHANKOVÁ**	1	3	Laura OČKOVÁ	100-010	1:27
4	**Michaela SLÁVIKOVÁ**	2	4	Sabrína ORAČKOVÁ	100-000	0:08
5	**Sára POHANKOVÁ**	1	4	Sabrína ORAČKOVÁ	101-010	1:07
6	Michaela SLÁVIKOVÁ	2	3	**Laura OČKOVÁ**	000s3-100	0:19

Results

Pos	Name
1	Sára POHANKOVÁ, Katsudo PP
2	Michaela SLÁVIKOVÁ, 1. JC Pezinok
3	Laura OČKOVÁ, JK Martin
4	Sabrína ORAČKOVÁ, JK SPARTA PB

MVC Mesta Martin 14.11.2026 FU18-52

Competitors

Competitors: 4

#	Name	Club	1	2	3	4	Wins	Pts	Pos
1	Tamara BUJŇÁKOVÁ	JK POPRAD		100	100	100	3	300	1
2	Tatiana BUJŇÁKOVÁ	JK POPRAD			100	100	2	200	2
3	Adela BACHRATÁ	JK TRNAVA				100	1	100	3
4	Lara SAMKOVÁ	Judo klub Patrónka					0	0	4

Matches

Match	White			Blue	Result	Time
1	**Tamara BUJŇÁKOVÁ**	1	2	Tatiana BUJŇÁKOVÁ	100-000	1:05
2	**Adela BACHRATÁ**	3	4	Lara SAMKOVÁ	101-000	0:55
3	**Tamara BUJŇÁKOVÁ**	1	3	Adela BACHRATÁ	100-000	0:50
4	**Tatiana BUJŇÁKOVÁ**	2	4	Lara SAMKOVÁ	100-000	0:06
5	**Tamara BUJŇÁKOVÁ**	1	4	Lara SAMKOVÁ	101-010	2:19
6	**Tatiana BUJŇÁKOVÁ**	2	3	Adela BACHRATÁ	100-000	0:06

Results

Pos	Name
1	Tamara BUJŇÁKOVÁ, JK POPRAD
2	Tatiana BUJŇÁKOVÁ, JK POPRAD
3	Adela BACHRATÁ, JK TRNAVA
4	Lara SAMKOVÁ, Judo klub Patrónka

MVC Mesta Martin 14.11.2026 FU18-57

Competitors A

Competitors: 8

#	Name	Club	1	2	3	4	Wins	Pts	Pos
1	Sandra ŠEVČÍKOVÁ	New evolution	X	100	100	100	3	300	1
2	Lea LAMOŠOVÁ	JK Martin		X		100	1	100	3
3	Veronika PITOŇÁKOVÁ	MLADOSŤ PP		100	X	100	2	200	2
4	Nina GONDOVÁ	JC Slávia STU BA				X	0	0	4

Matches A

Match	White			Blue	Result	Time
1	**Sandra ŠEVČÍKOVÁ**	1	2	Lea LAMOŠOVÁ	110-000s1	1:48
3	**Veronika PITOŇÁKOVÁ**	3	4	Nina GONDOVÁ	110-000	0:41
5	**Sandra ŠEVČÍKOVÁ**	1	3	Veronika PITOŇÁKOVÁ	110-000s1	2:32
7	**Lea LAMOŠOVÁ**	2	4	Nina GONDOVÁ	100-000	1:13
9	**Sandra ŠEVČÍKOVÁ**	1	4	Nina GONDOVÁ	100-000	0:16
11	Lea LAMOŠOVÁ	2	3	**Veronika PITOŇÁKOVÁ**	000-100	1:40

Competitors B

#	Name	Club	5	6	7	8	Wins	Pts	Pos
5	Katrin KOLÁČNÁ	TJ Mladost RS	X				0	0	4
6	Nina RANUŠOVÁ	JK SPARTA PB	100	X	100		2	200	2
7	Miriam MARCINČINOVÁ	OD Slavia Prešov	100		X		1	100	3
8	Sophia ŠEVČÍKOVÁ	New evolution	100	100	100	X	3	300	1

Matches A

Match	White			Blue	Result	Time
2	Katrin KOLÁČNÁ	5	6	**Nina RANUŠOVÁ**	010-100	0:59
4	Miriam MARCINČINOVÁ	7	8	**Sophia ŠEVČÍKOVÁ**	000-100	0:47
6	Katrin KOLÁČNÁ	5	7	**Miriam MARCINČINOVÁ**	000-100	0:09
8	Nina RANUŠOVÁ	6	8	**Sophia ŠEVČÍKOVÁ**	001s3-100s2	3:56
10	Katrin KOLÁČNÁ	5	8	**Sophia ŠEVČÍKOVÁ**	000s2-101s1	3:16
12	**Nina RANUŠOVÁ**	6	7	Miriam MARCINČINOVÁ	100-000	0:13

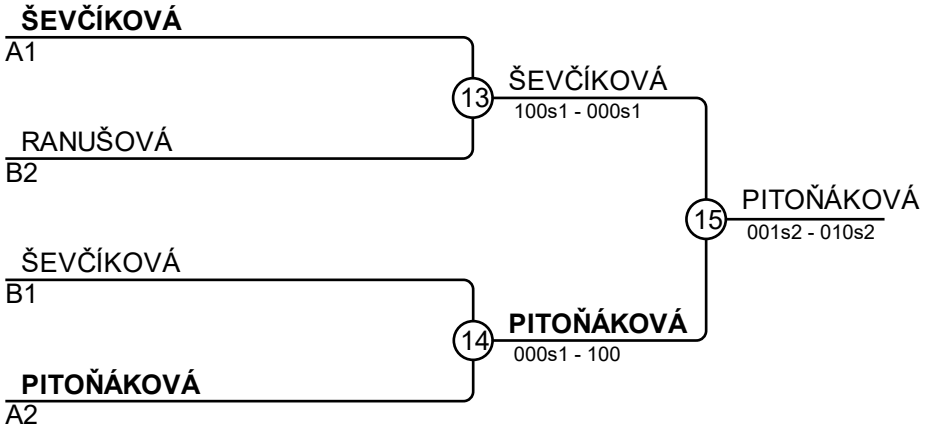

Results

Pos	Name
1	Veronika PITOŇÁKOVÁ, MLADOSŤ PP
2	Sandra ŠEVČÍKOVÁ, New evolution
3	Nina RANUŠOVÁ, JK SPARTA PB
3	Sophia ŠEVČÍKOVÁ, New evolution

MVC Mesta Martin 14.11.2026 FU18-63

Competitors

Competitors: 3

#	Name	Club	1	2	3	Wins	Pts	Pos
1	Zsófia JÁNOSI	JUNIOR LC		100		1	100	2
2	Nela MATEJKOVÁ	New evolution				0	0	3
3	Eva KURICOVÁ	JUDO Český Těšín	100	100		2	200	1

Matches

Match	White			Blue	Result	Time
1	**Zsófia JÁNOSI**	1	2	Nela MATEJKOVÁ	100-000	0:09
2	Zsófia JÁNOSI	1	3	**Eva KURICOVÁ**	000-101	1:35
3	Nela MATEJKOVÁ	2	3	**Eva KURICOVÁ**	000-100	0:50

Results

Pos	Name
1	Eva KURICOVÁ, JUDO Český Těšín
2	Zsófia JÁNOSI, JUNIOR LC
3	Nela MATEJKOVÁ, New evolution

MVC Mesta Martin 14.11.2026 FU18-70

Competitors

Competitors: 2

#	Name	Club	1	2	1	2	1	2	Wins	Pts	Pos
1	Dominika BUJŇÁKOVÁ	Katsudo PP							0	0	2
2	Rebeka ZMAJKOVIČOVÁ	JK PS Bratislava	100		100				2	200	1

Matches

Match	White			Blue	Result	Time
1	Dominika BUJŇÁKOVÁ	1	2	**Rebeka ZMAJKOVIČOVÁ**	000-100	0:08
2	Dominika BUJŇÁKOVÁ	1	2	**Rebeka ZMAJKOVIČOVÁ**	000-100	0:09
3	Dominika BUJŇÁKOVÁ	1	2	Rebeka ZMAJKOVIČOVÁ		

Results

Pos	Name
1	Rebeka ZMAJKOVIČOVÁ, JK PS Bratislava
2	Dominika BUJŇÁKOVÁ, Katsudo PP

MVC Mesta Martin 14.11.2026 FU18+70

Competitors

Competitors: 2

#	Name	Club	1	2	1	2	1	2	Wins	Pts	Pos
1	Linda SEDLÁČKOVÁ	SKKP Brno		100		100			2	200	1
2	Wiktoria BITEL	Akademia Judo Łódź							0	0	2

Matches

Match	White			Blue	Result	Time
1	**Linda SEDLÁČKOVÁ**	1	2	Wiktoria BITEL	100s1-000s3	1:50
2	**Linda SEDLÁČKOVÁ**	1	2	Wiktoria BITEL	100-000	1:35
3	Linda SEDLÁČKOVÁ	1	2	Wiktoria BITEL		

Results

Pos	Name
1	Linda SEDLÁČKOVÁ, SKKP Brno
2	Wiktoria BITEL, Akademia Judo Łódź

MVC Mesta Martin 14.11.2026 MU18-55

Competitors A

Competitors: 7

#	Name	Club	1	2	3	4	Wins	Pts	Pos
1	Nikolas VIDURA	JK Martin	X			100	1	100	3
2	Matúš KOŽÁK	JK Dukla BB	100	X	100	100	3	300	1
3	Tomáš HUSMAN	TJ Mladost RS	100		X	100	2	200	2
4	Adam ŠOLTÝS	New evolution				X	0	0	4

Matches A

Match	White			Blue	Result	Time
1	Nikolas VIDURA	1	2	**Matúš KOŽÁK**	000-100	0:20
2	**Tomáš HUSMAN**	3	4	Adam ŠOLTÝS	100-000	0:15
4	Nikolas VIDURA	1	3	**Tomáš HUSMAN**	000-100	1:12
5	**Matúš KOŽÁK**	2	4	Adam ŠOLTÝS	101-000	0:14
7	**Nikolas VIDURA**	1	4	Adam ŠOLTÝS	102-000	1:08
8	**Matúš KOŽÁK**	2	3	Tomáš HUSMAN	103-000	1:26

Competitors B

#	Name	Club	5	6	7	Wins	Pts	Pos
5	Giorgi BARABADZE	AŠK UCM Slávia TT	X		100	1	100	2
6	Juraj SZABÓ	Katsudo PP	100	X	100	2	200	1
7	Jakub VONŠÁK	Judo klub Levice			X	0	0	3

Matches A

Match	White			Blue	Result	Time
3	Giorgi BARABADZE	5	6	**Juraj SZABÓ**	001-100	2:19
6	**Giorgi BARABADZE**	5	7	Jakub VONŠÁK	100-000	0:50
9	**Juraj SZABÓ**	6	7	Jakub VONŠÁK	101-000	1:15

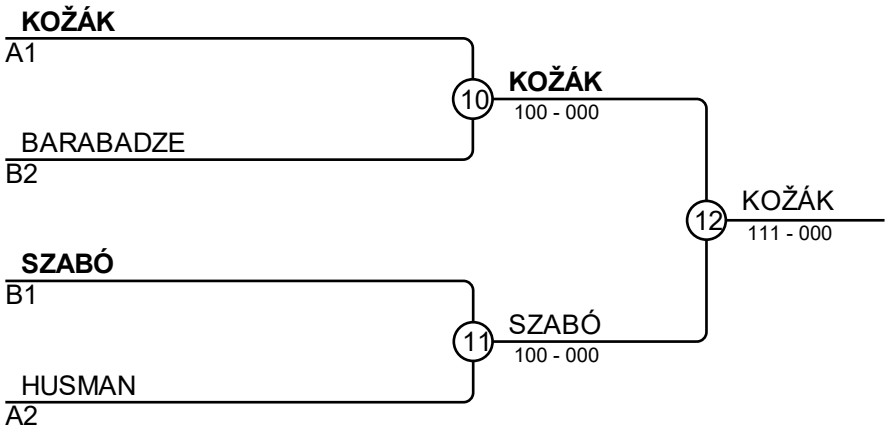

Results

Pos	Name
1	Matúš KOŽÁK, JK Dukla BB
2	Juraj SZABÓ, Katsudo PP
3	Giorgi BARABADZE, AŠK UCM Slávia TT
3	Tomáš HUSMAN, TJ Mladost RS

MVC Mesta Martin 14.11.2026 MU18-60

Competitors: 9

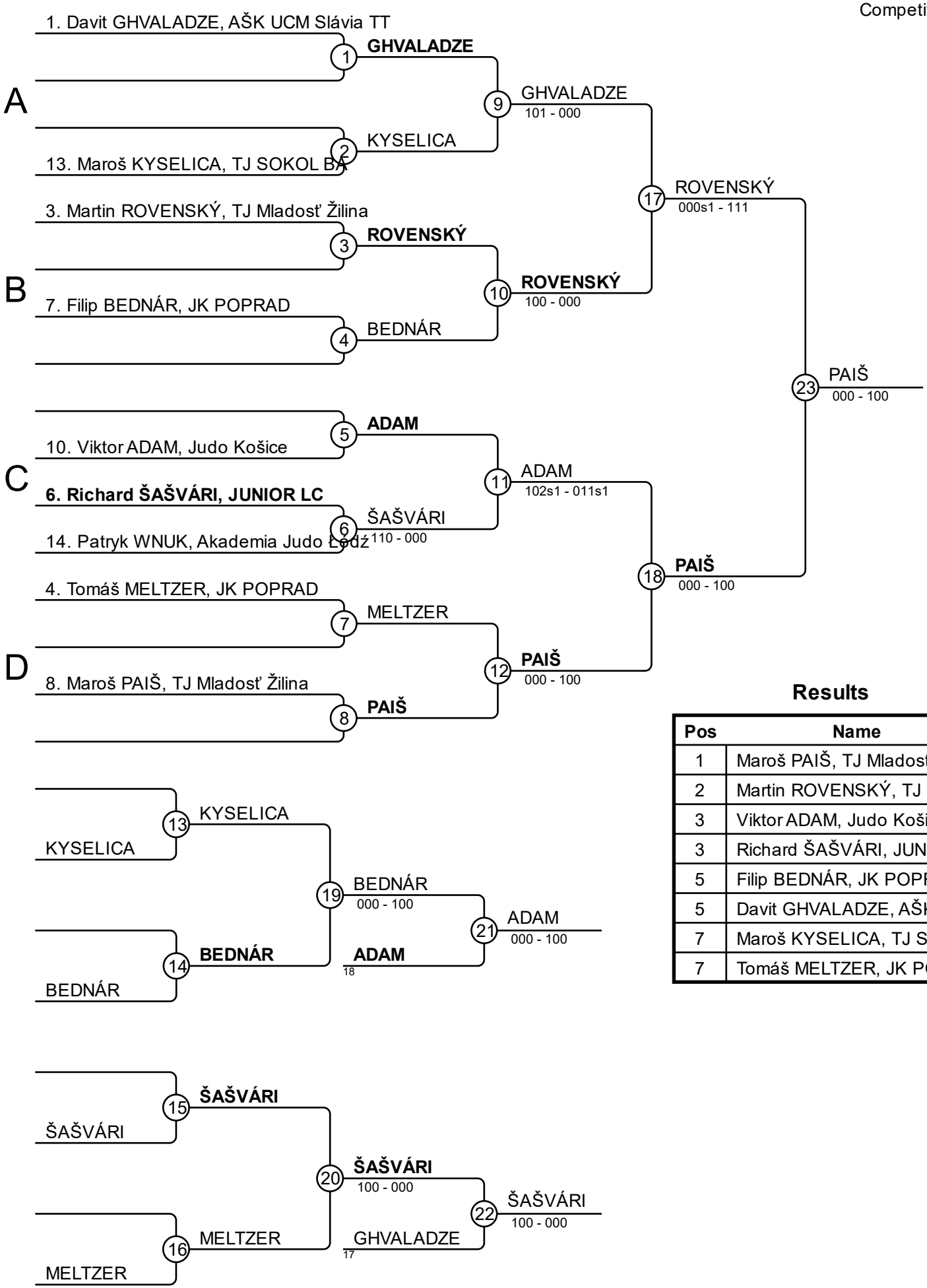

Results

Pos	Name
1	Maroš PAIŠ, TJ Mladosť Žilina
2	Martin ROVENSKÝ, TJ Mladosť Žilina
3	Viktor ADAM, Judo Košice
3	Richard ŠAŠVÁRI, JUNIOR LC
5	Filip BEDNÁR, JK POPRAD
5	Davit GHVALADZE, AŠK UCM Slávia
7	Maroš KYSELICA, TJ SOKOL BA
7	Tomáš MELTZER, JK POPRAD

MVC Mesta Martin 14.11.2026 MU18-66

Competitors A

Competitors: 8

#	Name	Club	1	2	3	4	Wins	Pts	Pos
1	Matúš LAZAR	JK Martin	X	100	100	100	3	300	1
2	Matej KRAUS	Judo Team Levice		X		100	1	100	3
3	Benjamín BAKSA	JC Slávia STU BA		100	X	100	2	200	2
4	Ján MATIS	DK Spišská Nová Ves				X	0	0	4

Matches A

Match	White			Blue	Result	Time
1	**Matúš LAZAR**	1	2	Matej KRAUS	100s1-000	3:43
3	**Benjamín BAKSA**	3	4	Ján MATIS	101-000	0:54
5	**Matúš LAZAR**	1	3	Benjamín BAKSA	110-000	1:43
7	**Matej KRAUS**	2	4	Ján MATIS	100-000	1:23
9	**Matúš LAZAR**	1	4	Ján MATIS	100-000	0:19
11	Matej KRAUS	2	3	**Benjamín BAKSA**	000-100	0:56

Competitors B

#	Name	Club	5	6	7	8	Wins	Pts	Pos
5	Hlib KOBZAR	JK ZVOLEN	X				0	0	4
6	Adam HRAPKO	JK PS Bratislava	100	X	100	100	3	300	1
7	Tomáš SOLČANSKÝ	AŠK UCM Slávia TT	100		X	100	2	200	2
8	Adam ZEMIAK	TJ Mladosť Žilina	100			X	1	100	3

Matches A

Match	White			Blue	Result	Time
2	Hlib KOBZAR	5	6	**Adam HRAPKO**	000-100	0:06
4	**Tomáš SOLČANSKÝ**	7	8	Adam ZEMIAK	100-000	0:41
6	Hlib KOBZAR	5	7	**Tomáš SOLČANSKÝ**	000-100	0:40
8	**Adam HRAPKO**	6	8	Adam ZEMIAK	100-000	0:40
10	Hlib KOBZAR	5	8	**Adam ZEMIAK**	000-101	1:55
12	**Adam HRAPKO**	6	7	Tomáš SOLČANSKÝ	100s1-000	0:36

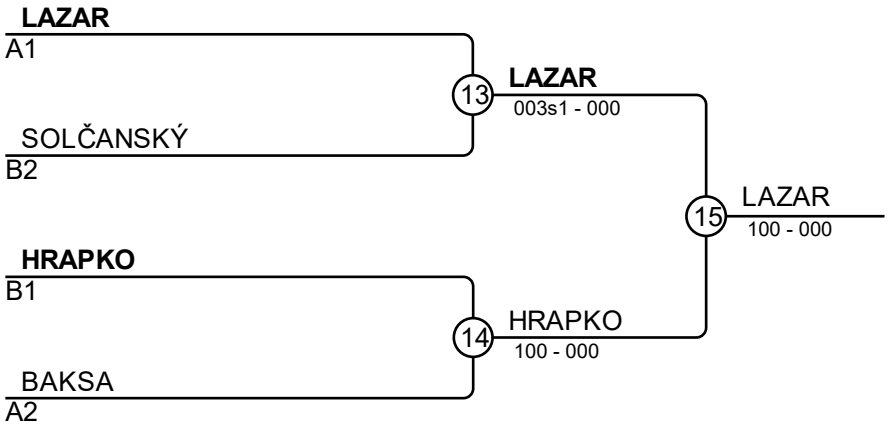

Results

Pos	Name
1	Matúš LAZAR, JK Martin
2	Adam HRAPKO, JK PS Bratislava
3	Tomáš SOLČANSKÝ, AŠK UCM Slávia TT
3	Benjamín BAKSA, JC Slávia STU BA

MVC Mesta Martin 14.11.2026 MU18-73

Competitors: 19

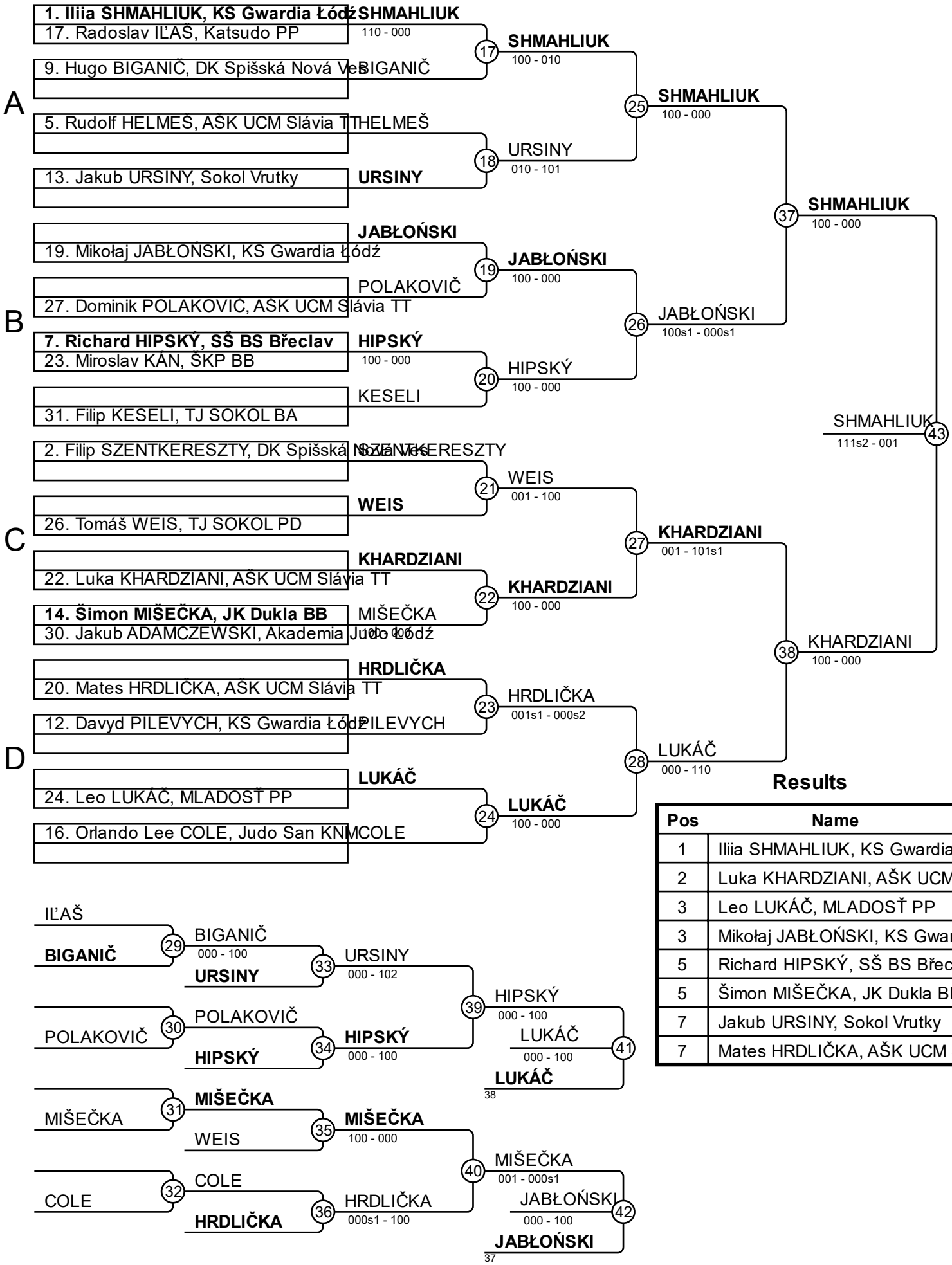

Results

Pos	Name
1	Iliia SHMAHLIUK, KS Gwardia Łódź
2	Luka KHARDZIANI, AŠK UCM Slávia
3	Leo LUKÁČ, MLADOSŤ PP
3	Mikołaj JABŁOŃSKI, KS Gwardia Ló
5	Richard HIPSKÝ, SŠ BS Břeclav
5	Šimon MIŠEČKA, JK Dukla BB
7	Jakub URSINY, Sokol Vrutky
7	Mates HRDLIČKA, AŠK UCM Slávia

MVC Mesta Martin 14.11.2026 MU18-81

Competitors A

Competitors: 7

#	Name	Club	1	2	3	4	Wins	Pts	Pos
1	Kevin GREBÚR	CSM Olimpia Satu Mare	X	100	100	100	3	300	1
2	Vasyľ RAK	TJ Slávia PU Prešov		X			0	0	4
3	Ján ŠKRVÁŇ	TJ Mladost RS		100	X		1	100	3
4	Bartłomiej JĘDRZEJEWSKI	Akademia Judo Łódź		100	100	X	2	200	2

Matches A

Match	White			Blue	Result	Time
1	**Kevin GREBÚR**	1	2	Vasyľ RAK	100-000	0:12
2	Ján ŠKRVÁŇ	3	4	**Bartłomiej JĘDRZEJEWSKI**	000-100	0:41
4	**Kevin GREBÚR**	1	3	Ján ŠKRVÁŇ	100-000	0:12
5	Vasyľ RAK	2	4	**Bartłomiej JĘDRZEJEWSKI**	000-100	0:31
7	**Kevin GREBÚR**	1	4	Bartłomiej JĘDRZEJEWSKI	101-000	2:56
8	Vasyľ RAK	2	3	**Ján ŠKRVÁŇ**	000-101	0:40

Competitors B

#	Name	Club	5	6	7	Wins	Pts	Pos
5	Jakub ASTRAB	JK PS Bratislava	X	100	100	2	200	1
6	Alex Michal ŠVEHLA	JK Martin		X	100	1	100	2
7	Mykola TSYGIIKA	Champion			X	0	0	3

Matches A

Match	White			Blue	Result	Time
3	**Jakub ASTRAB**	5	6	Alex Michal ŠVEHLA	100-000	1:21
6	**Jakub ASTRAB**	5	7	Mykola TSYGIIKA	100-000	2:01
9	**Alex Michal ŠVEHLA**	6	7	Mykola TSYGIIKA	100-000	0:32

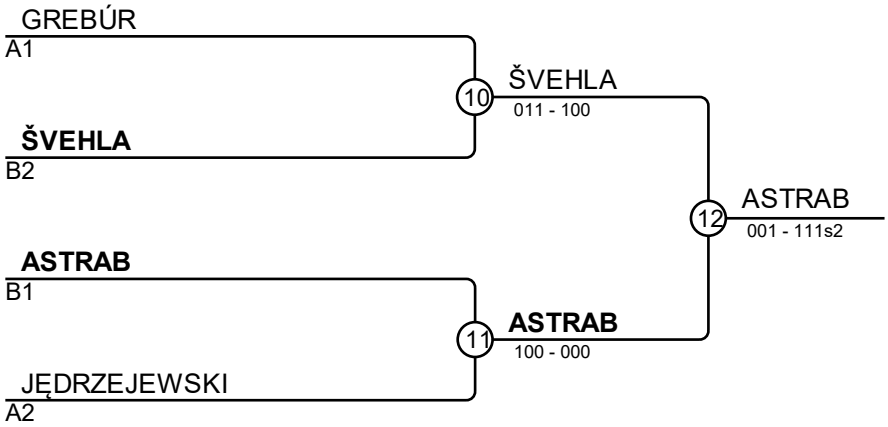

Results

Pos	Name
1	Jakub ASTRAB, JK PS Bratislava
2	Alex Michal ŠVEHLA, JK Martin
3	Kevin GREBÚR, CSM Olimpia Satu Mare
3	Bartłomiej JĘDRZEJEWSKI, Akademia Judo Łódź

MVC Mesta Martin 14.11.2026 MU18-90

Competitors

Competitors: 4

#	Name	Club	1	2	3	4	Wins	Pts	Pos
1	Roman KIKLOŠ	TJ Mladosť Žilina		100			1	100	3
2	Andrej MAGÁL	TJ Mladosť Žilina					0	0	4
3	David VLK	TJ SOKOL PD	100	100			2	200	2
4	Maxim KRYLOV	TJ SOKOL BA	100	100	100		3	300	1

Matches

Match	White			Blue	Result	Time
1	**Roman KIKLOŠ**	1	2	Andrej MAGÁL	110-000	0:38
2	David VLK	3	4	**Maxim KRYLOV**	000s1-100	0:52
3	Roman KIKLOŠ	1	3	**David VLK**	010-100	2:46
4	Andrej MAGÁL	2	4	**Maxim KRYLOV**	010-100	0:19
5	Roman KIKLOŠ	1	4	**Maxim KRYLOV**	000-110	0:20
6	Andrej MAGÁL	2	3	**David VLK**	000-100	2:35

Results

Pos	Name
1	Maxim KRYLOV, TJ SOKOL BA
2	David VLK, TJ SOKOL PD
3	Roman KIKLOŠ, TJ Mladosť Žilina
4	Andrej MAGÁL, TJ Mladosť Žilina

MVC Mesta Martin 14.11.2026 MU18+90

Competitors

Competitors: 1

#	Name	Club	1	Wins	Pts	Pos
1	Michal FILIP	TJ Mladosť Žilina		0	0	1

Matches

Match	White	Blue	Result	Time

Results

Pos	Name
1	Michal FILIP, TJ Mladosť Žilina